ՀԱՅԱՍՏԱՆԻ ՀԱՆՐԱՊԵՏՈՒԹՅՈՒՆ

«ԱՄԷԼԻ» ՍՊԸ

ՊԱՏՎԻՐԱՏՈՒ՝ ԵՐԵՎԱՆԻ ՔԱՂԱՔԱՊԵՏԱՐԱՆ
ՊԱՅՄԱՆԱԳԻՐ՝ N ԵՔ-ԲՄԽԱՇՁԲ-25/19

ԱՇԽԱՏԱՆՔԱՅԻՆ ՆԱԽԱԳԻԾ
ԳԻՐՔ 1
ԱՇԽԱՏԱՆՔԱՅԻՆ ԳԾԱԳՐԵՐ

ՀՀ, Երևան քաղաքի Արաբկիր վարչական շրջան Կոմիտաս 40-Վրացական 7 բակային տարածքի հիմնանորոգման և ֆուտբոլի դաշտի կառուցման աշխատանքներ

ԵՐԵՎԱՆ 2025

Օբյեկտ՝ «ՀՀ, Երևան քաղաքի Արաբկիր վարչական շրջան Կոմիտաս 40-Վրացական 7 բակային տարածքի հիմնանորոգման և ֆուտբոլի դաշտի կառուցման աշխատանքներ»

ԱՇԽԱՏԱՆՔԱՅԻՆ ՆԱԽԱԳԻԾ
ԳԻՐՔ 1
ԱՇԽԱՏԱՆՔԱՅԻՆ ԳԾԱԳՐԵՐ

«ԱՄԷԼԻ» ՍՊԸ ՏՆՕՐԵՆ՝ Ա. Դավթյան

ԲԱՑԱՏՐԱԳԻՐ

Նախագծով կատարվել է «ՀՀ, Երևան քաղաքի Արաբկիր վարչական շրջան Կոմիտաս 40-Վրացական 7 բակային տարածքի հիմնանորոգման և ֆուտբոլի դաշտի կառուցման աշխատանքներ» աշխատանքային նախագիծը: Նախագիծը համապատասխանում է տվյալ ժամանակահատվածում ՀՀ-ում գործող նորմերին և ստանդարտներին:

Նախագիծը բաղկացած է 4 մասից՝

- Ճարտարապետաշինարարական մաս
- Էլեկտրամոնտաժ
- Ոռոգում
- Շինարարության կազմակերպում

Նախագծով նախատեսվում է իրականացնել հետևյալ հիմնական աշխատանքները.

Քանդման և ապամոնտաժման աշխատանքներ

Քանդել գոյություն ունեցող ասֆալտբետոնյա շերտը իր նախաշերտով: Ապամոնտաժել մետաղական ավտոտնակները և քանդել քարե ավտոտնակները:Իրականացնել մետաղական զրուցատաղավարի վերանորոգման աշխատանքներ: Կատարել բետոնե հարթակների, հիմքերի և պատերի քանդման աշխատանքներ: Իրականացնել գրունտի մշակման աշխատանքներ:Ապամոնտաժել մետաղական ճաղաշարերը,ցանկապատերը և նստարանները:Ապամոնտաժել մանկական խաղասարքերը:

Կառուցողական աշխատանքներ

Տեղադրել նոր բազալտե եզրաքարեր 200x100մմ և 150x300մմ չափսերով: Իրականացնել նոր բետոնյա ձևավոր սալիկների տեղադրման աշխատանքներ: Տեղադրել նոր նստարաններ,աղբամաններ,մանկական խաղասարք և մարզասարքեր:Իրականացնել պատերի սվաղման աշխատանքներ և ներկում ֆասադային ներկով:Իրականացնել ա/բ-յա շերտ:Խաղահրապարակում և մարզահրապարակում իրականացնել միաձույլ ռետինե հատակ:Կատարել բազալտե սալիկներով հատակների երեսապատման աշխատանքներ: Կառուցել նոր ե/բ-յա հենապատեր: Տեղադրել մետաղական ճաղաշարեր և ցանկապատ 4մ բարձրությամբ:

Անհրաժեշտ է անցկացնել ներքին ոռոգման ցանց, նախատեսել արտաքին լուսավորության ցանց դեկորատիվ հենասյուներով 4մ բարձրությամբ և երկձյուղ ու միաձյուղ հենասյուներ 6.1մ բարձրությամբ (LED լուսատուներով)

1. Մասնակիցների «Աշխատանքային ռեսուրսներ» և «Տեխնիկական միջոցներ», «Մասնագիտական փորձառություն» որակավորման չափանիշներին ներկայացվող պահանջները

- «Աշխատանքային ռեսուրսներ» որակավորման չափանիշ - մասնակցի աշխատակազմում պետք է ընդգրկված լինեն առնվազն

Հ/Հ	Անվանումը	/որակավորումը, ոլորտը/	Քանակը /մարդ/	Աշխատանքային փորձ
1	Աշխղեկ	բարձրագույն կրթությամբ ինժեներ-շինարար / քաղաքացիական և արդյունաբերական շինարարություն	1	3 տարի
2	Զոդող	ցանկացած	1	3 տարի
3	Ծեփագործ	ցանկացած	1	3 տարի
4	Հարդարման աշխատանքների մասնագետ (ներկարար)	ցանկացած	1	3 տարի
5	Սանտեխնիկ	ցանկացած	1	3 տարի
6	Էլեկտրիկ	ցանկացած	1	3 տարի
7	Բանվոր	ցանկացած	2	-

«Տեխնիկական միջոցներ» որակավորման չափանիշ – մասնակիցը պետք է ունենա հետևյալ տեխնիկական միջոցները.

Տեխնիկական միջոցի անվանումը	Տիպը	Պահանջվող քանակը
Ավտոհինգնաթափ, բեռն. առնվազն 8տ	ցանկացած	1
Եռակցման ագրեգատ	ցանկացած	1
Հետահատ մուրճ	ցանկացած	2
Ձեռքի հարվածամուրճ	ցանկացած	2

2. Աշխատանքների կատարման համար պահանջվող լիցենզիան

աշխատանքների համար պահանջվում է հետևյալ լիցենզիայի տեսակները.
շինարարության իրականացում ըստ քաղաքաշինության հետևյալ ոլորտի՝
-ԲՆԱԿԵԼԻ ՀԱՍԱՐԱԿԱԿԱՆ ԵՎ ԱՐՏԱԴՐԱԿԱՆ
-ԷՆԵՐԳԵՏԻԿ
-ՓՈՂՈՏԵԽՆԻԿԱԿԱՆ

3. ԺԱՄԿԵՏՆԵՐ

Կապալի օբյեկտի, դրա առանձին մասերի (կոնստրուկցիաներ և այլն) և օգտագործված նյութերի երաշխիքային

Հ/Հ	Նյութերի տեսակները	Երաշխիքային նվազագույն ժամկետ (տարի)
1	Մետաղ	30
2	Ապակի	5
3	Մետաղապլաստ	10
4	Հատակներ և դրանց առանձին նյութեր և շինվածքներ	10
5	Գաջ	20
6	Ցեմենտ	20
7	Ավազ	20
8	Երեսպատման սալեր	10
9	Պոլիպրոպիլենային խողովակ	30
10	Մալուխ	25

«ՀՀ, Երևան քաղաքի Արաբկիր վարչական շրջան Կոմիտաս 40-Վրացական 7 բակային տարածքի հիմնանորոգման և ֆուտբոլի դաշտի կառուցման աշխատանքներ»			
ՇԻՆԱՐԱՐԱԿԱՆ ԱՇԽԱՏԱՆՔՆԵՐԻ ԿԱՏԱՐՄԱՆ ԺԱՄԱՆԱԿԱՑՈՒՅՑ			
ԱՇԽԱՏԱՆՔՆԵՐԻ ԱՆՎԱՆՈՒՄԸ	ՇԻՆԱՐԱՐԱԿԱՆ ԱՇԽԱՏԱՆՔՆԵՐԻ ԿԱՏԱՐՄԱՆ ԺԱՄԱՆԱԿԱՑՈՒՅՑԸ ԸՍՏ ԱՄԻՍՆԵՐԻ /ՄԵԿ ԹԱԺԻՆՈՒՄԸ՝ 30 ՕՐ/		
	1 /30 ՕՐ/	2 /30 ՕՐ/	3 /30 ՕՐ/
ՇԻՆ. ՄՈՆՏԱԺԱՅԻՆ ԱՇԽԱՏԱՆՔՆԵՐԻ ՆԱԽԱԼՊԱՏՐԱՍՏՄԱՆ ԱՇԽԱՏԱՆՔՆԵՐ			
ՔԱՆԴՄԱՆ ԱՇԽԱՏԱՆՔՆԵՐ			
ԿԱՌՈՒՑՄԱՆ ԱՇԽԱՏԱՆՔՆԵՐ			
ՀԱՅՏՆԱԲԵՐՎԱԾ ԹԵՐՈՒԹՅՈՒՆՆԵՐԻ ՎԵՐԼԱՑՄԱՆ, ՏԱՐԱԾՔԻ ՄԱՔՐՄԱՆ ԱՇԽԱՏԱՆՔՆԵՐ			
ԱՆՀՐԱԺԵՇՏ ՓԱՍՏԱԹՂԹԵՐԻ ՆԱԽԱԼՊԱՏՐԱՍՏՈՒՄ, ՇԱՀԱԳՈՐԾՄԱՆ ՀԱՆՁՆՈՒՄ			

ՀԻՄՆԱԿԱՆ ԼՐԱԿԱԶՄԻ ԱՇԽԱՏԱՆՔԱՅԻՆ ԳԾԱԳՐԵՐԻ ՑԱՆԿ

Հ/Հ	ԱՇԽԱՏԱՆՔԻ ԱՆՎԱՆՈՒՄԸ	Թերթի համարը
	ՃԱՐՏԱՐԱՊԵՏԱՇԻՆԱՐԱՐԱԿԱՆ ՄԱՍ	
1	ԲԱՑԱՏՐԱԳԻՐ, ԱՆՎԱՆԱՑԱՆԿ, ՏԵԽՆԻԿԱԿԱՆ ՄԱՄՆԱԳԻՐ, ԺԱՄԱՆԱԿԱՑՈՒՅՑ	1
2	ՏԱՐԱԾՔԻ ԻՐԱՎԻՃԱԿԱՅԻՆ ՀԱՏԱԿԱԳԻԾ, Մ 1:2000	2
3	ՏԱՐԱԾՔԻ ԻՐԱՎԻՃԱԿԱՅԻՆ ՀԱՏԱԿԱԳԻԾ, Մ 1:500	3
4	ԱՌԿԱ ՎԻՃԱԿԻ ՀԱՏԱԿԱԳԻԾ /ԾԱԾԿՈՒՅԹՆԵՐԻ ՄԱԿՆԱՆՇՄԱՄԲ/	4
5	ԲԱՐԵԿԱՐԳՄԱՆ ԱՇԽԱՏԱՆՔՆԵՐԻ ՀԱՏԱԿԱԳԻԾ /ԾԱԾԿՈՒՅԹՆԵՐԻ ՄԱԿՆԱՆՇՄԱՄԲ/	5
6	ԲԱՐԵԿԱՐԳՄԱՆ ԱՇԽԱՏԱՆՔՆԵՐԻ ՀԱՏԱԿԱԳԻԾ /ՉԱՓԱԳՐՈՒԹՅՈՒՆ/	6
7	ԵԶՐԱՔԱՐԻ ՏԻՊԱՅԻՆ ԿՏՐՎԱԾՔՆԵՐ	7
8	ԴԱՇՏԻ ՀԱՏԱԿԱԳԻԾ /ՉԱՓԱԳՐՈՒԹՅՈՒՆ, ԿՏՐՎԱԾՔ, ՏԱՐԲԵՐԻ ՄԱՄՆԱԳԻՐ/	8
9	ԲԱՍԿԵՏԲՈԼԻ ՎԱՀԱՆ ՆՅՈՒԹԱԾԱԽՍԻ ՄԱՄՆԱԳԻՐ	9
10	ԴԱՇՏԻ ՀԱՏԱԿԱԳԻԾ /ԾԱԾԿՈՒՅԹՆԵՐԻ ՄԱԿՆԱՆՇՄԱՄԲ/	10
11	ՄԵՏԱՂԱԿԱՆ ՑԱՆԿԱՊԱՏԻ ԴՐՎԱԳ H=4Մ, ՄԵՏԱՂԱԿԱՆ ԴՈՒՌ-ՆՅՈՒԹԱԾԱԽՍԻ ՄԱՄՆԱԳԻՐ	11
12	ՖՈՒՏԲՈԼԻ ԴԱՐՊԱՍ ՀԱՆԴՈՒՅՑ	12
13	ԶՐՈՒՅՑԱՐԱՆ ՍԵՂԱՆՈՎ, ՄԱՄՆԱԳՐԵՐ	13
14	ՄԵՏԱՂԱԿԱՆ ՃԱՂԱՇԱՐԻ ԴՐՎԱԳ, ՀԱՆԴՈՒՅՑ «Ա», ՄԱՄՆԱԳԻՐ	14
15	ԵԶՐԱՔԱՐԻ ՏԻՊԱՅԻՆ ԿՏՐՎԱԾՔՆԵՐ,ԵՐԿԱԹԲԵՏՈՆՅԱ ՀԵՆԱՊԱՏ ԵՎ ՀԱՆԳՈՒՅՑՆԵՐ	15
16	ԼՈՒՍԱՏՈՒՆԵՐԻ ՏԵՂԱԿԱՑՄԱՆ ՀԱՏԱԿԱԳԻԾ	16
17	ԼՈՒՍԱՎՈՐՈՒԹՅԱՆ ՀԵՆԱՍՅՈՒՆ h=4մ, ԿՏՐՎԱԾՔ, ՄԱՄՆԱԳԻՐ	17
18	ԼՈՒՍԱՎՈՐՈՒԹՅԱՆ ՀԵՆԱՍՅՈՒՆ/ԵՐԿՃՅՈՒՂ/	18
19	ԼՈՒՍԱՎՈՐՈՒԹՅԱՆ ՀԵՆԱՍՅՈՒՆ/ՄԻԱՃՅՈՒՂ/	19
20	ՈՌՈԳՈՒՄ ԽՐԱՄՈՒՂՈՒ ՏԻՊԱՅԻՆ ԿՏՐՎԱԾՔ	20
21	ՇԻՆԱՐԱՐՈՒԹՅԱՆ ԿԱԶՄԱԿԵՐՊՈՒՄ	21

ՆԱԽԱԳԾԱՅԻՆ ԸՆԿԵՐՈՒԹՅՈՒՆ՝

«ԱՄԷԼԻ» ՍՊԸ
"AMELI" LLC

ՆԱԽԱԳԾԻ ՀԱՍՑԵ՝

ՀՀ, Երևան քաղաքի Արաբկիր վարչական շրջան Կոմիտաս 40-Վրացական 7 բակային տարածքի հիմնանորոգման և ֆուտբոլի դաշտի կառուցման աշխատանքներ

ՆԱԽԱԳԾԻ ԱՆՎԱՆՈՒՄԸ՝

ԲԱՑԱՏՐԱԳԻՐ, ԱՆՎԱՆԱՑԱՆԿ, ՏԵԽՆԻԿԱԿԱՆ ՄԱՄՆԱԳԻՐ, ԺԱՄԱՆԱԿԱՑՈՒՅՑ

ԹԵՐԹ՝	ԹԵՐԹԵՐ՝	ՄԱՍՇՏԱԲ՝
1	21	1:100

ՏՆՕՐԵՆ՝	Ա.ԴԱՎԹՅԱՆ	
ՆԱԽԱԳԾՈՂ՝	Ա. ԹԱՌԵԿՈՍՅԱՆ	
ՍՏՈՒԳԵՑ՝	Ա.ԴԱՎԹՅԱՆ	

ՏԱՐԱԾՔԻ ԻՐԱՎԻՃԱԿԱՅԻՆ ՀԱՏԱԿԱԳԻԾ, Մ 1:2000

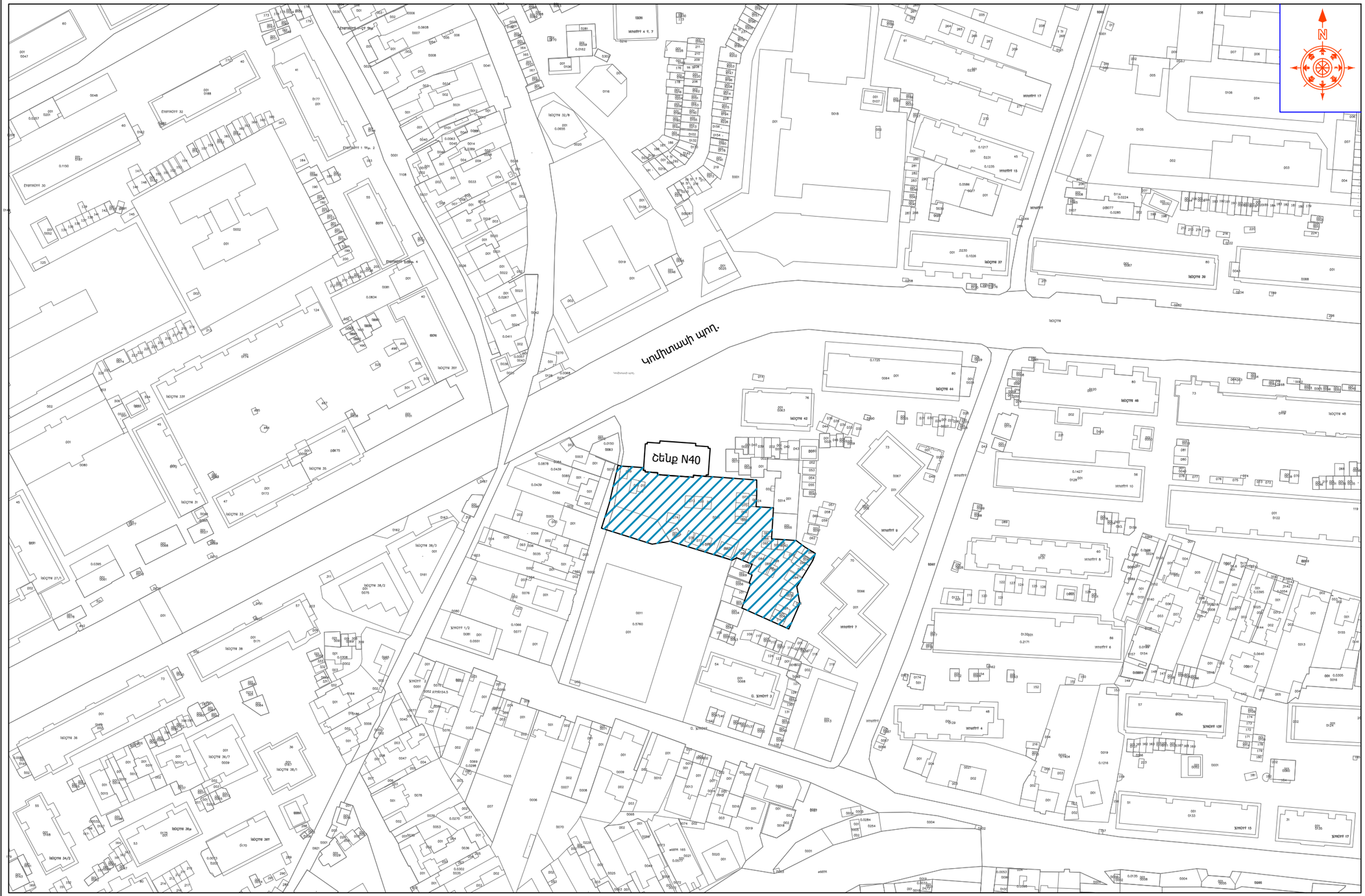

ՊԱՅՄԱՆԱԿԱՆ ՆՇԱՆՆԵՐ՝

Քննարկվող տարածք

ՆԱԽԱԳԾԱՅԻՆ ԸՆԿԵՐՈՒԹՅՈՒՆ՝

«ԱՄԷԼԻ» ՍՊԸ
"AMELI" LLC

ՆԱԽԱԳԾԻ ՀԱՍՑԵ՝

ՀՀ, Երևան քաղաքի Արաբկիր վարչական շրջան Կոմիտաս 40-Վրացական 7 բակային տարածքի հիմնանորոգման և ֆուտբոլի դաշտի կառուցման աշխատանքներ

ՆԱԽԱԳԾԻ ԱՆՎԱՆՈՒՄԸ՝

ՏԱՐԱԾՔԻ ԻՐԱՎԻՃԱԿԱՅԻՆ ՀԱՏԱԿԱԳԻԾ 1:2000

ԹԵՐԹ՝	ԹԵՐԹԵՐ՝	ՄԱՍՇՏԱԲ՝
2	21	1:100
ՏՆՕՐԵՆ՝	Ա.ԴԱՎԹՅԱՆ	
ՆԱԽԱԳԾՈՂ՝	Ա. ԹԱԴԵՎՈՍՅԱՆ	
ՍՏՈՒԳԵՑ՝	Ա.ԴԱՎԹՅԱՆ	

ՏԱՐԱԾՔԻ ԻՐԱՎԻՃԱԿԱՅԻՆ ՀԱՏԱԿԱԳԻԾ, Մ 1:500

ՀԱՄԱՁԱՅՆԵՑՎԱԾ Է

ԵՐԵՎԱՆԻ ՔԱՂԱՔԱՊԵՏ՝_____Տ.ԱՎԻՆՅԱՆ

ՊԱՅՄԱՆԱԿԱՆ ՆՇԱՆՆԵՐ՝

Քննարկվող տարածք

ՆԱԽԱԳԾԱՅԻՆ ԸՆԿԵՐՈՒԹՅՈՒՆ՝

«ԱՄԷԼԻ» ՍՊԸ
"AMELI" LLC

ՆԱԽԱԳԾԻ ՀԱՍՑԵ՝

ՀՀ, Երևան քաղաքի Արաբկիր վարչական շրջան Կոմիտաս 40-Վրացական 7 բակային տարածքի հիմնանորոգման և ֆուտբոլի դաշտի կառուցման աշխատանքներ

ՆԱԽԱԳԾԻ ԱՆՎԱՆՈՒՄԸ՝

ՏԱՐԱԾՔԻ ԻՐԱՎԻՃԱԿԱՅԻՆ ՀԱՏԱԿԱԳԻԾ 1:500

ԹԵՐԹ՝	ԹԵՐԹԵՐ՝	ՄԱՍՇՏԱԲ՝
3	21	1:100

ՏՆՕՐԵՆ՝	Ա.ԴԱՎԹՅԱՆ	
ՆԱԽԱԳԾՈՂ՝	Լ. ԹԱՂԵՎՈՍՅԱՆ	
ՍՏՈՒԳԵՑ՝	Ա.ԴԱՎԹՅԱՆ	

ՊԱՅՄԱՆԱԿԱՆ ՆՇԱՆՆԵՐ՝

- Ապամոնտաժվող մետաղական,քարե ավտոտնակներ և շինություններ
- Չապամոնտաժվող ավտոտնակներ
- Վերանորոգվող զրուցատաղավար
- Ապամոնտաժվող մանկական խաղասարքեր
- Ապամոնտաժվող նստարան
- Ապամոնտաժվող մանկական բռնաձող,ցանկապատ և ճաղաշար
- Քանդվող ա/բ-յա շերտ/հարակից տարածքները ներառյալ/
- Ապամոնտաժվող բետոնյա ձևավոր սալահատակ
- Առկա ցայտաղբյուր
- Ապամոնտաժվող բետոնյա եզրաքարեր
- Բուսական և գրունտային տարածք
- Հիմանորոգվող հենապատ

ՆԱԽԱԳԾԱՅԻՆ ԸՆԿԵՐՈՒԹՅՈՒՆ՝

«ԱՄԷԼԻ» ՍՊԸ
"AMELI" LLC

ՆԱԽԱԳԾԻ ՀԱՍՑԵ՝

ՀՀ, Երևան քաղաքի Արաբկիր վարչական շրջան Կոմիտաս 40-Վրացական 7 բակային տարածքի հիմնանորոգման և ֆուտբոլի դաշտի կառուցման աշխատանքներ

ՆԱԽԱԳԾԻ ԱՆՎԱՆՈՒՄԸ՝

ԱՌԿԱ ՎԻՃԱԿԻ ՀԱՏԱԿԱԳԻԾ
ՀԱՏԱԿԱԳԻԾ/ԾԱԾԿՈՒՅԹՆԵՐԻ
ՄԱԿՆԱՆՇՄԱՄԲ/

ԹԵՐԹ՝	ԹԵՐԹԵՐ՝	ՄԱՍՇՏԱԲ՝
4	21	1:100

ՏՆՕՐԵՆ՝	Ա.ԴԱՎԹՅԱՆ	
ՆԱԽԱԳԾՈՂ՝	Լ. ԹԱՐԵԿՈՍՅԱՆ	
ՍՏՈՒԳԵՑ՝	Ա.ԴԱՎԹՅԱՆ	

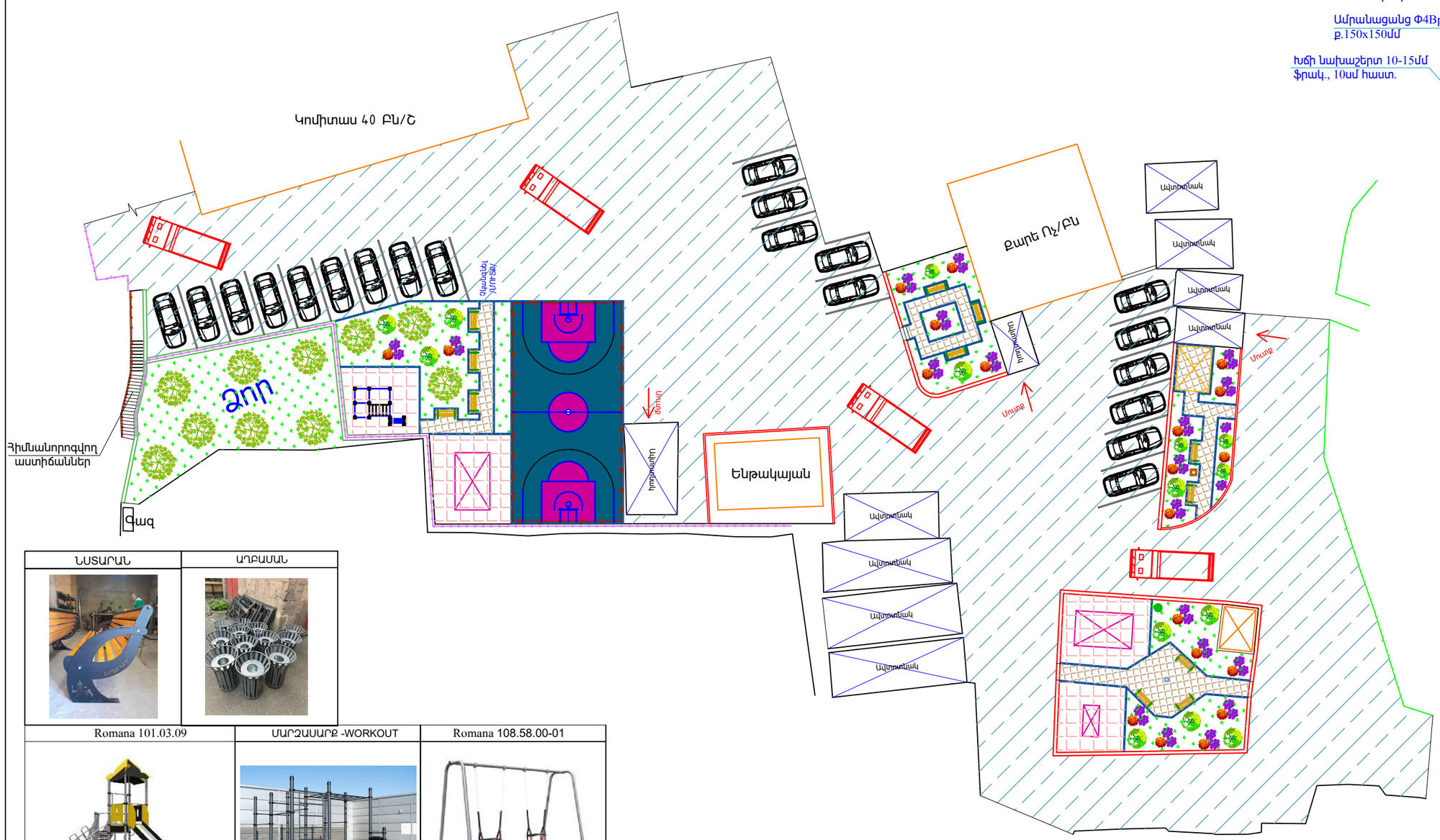

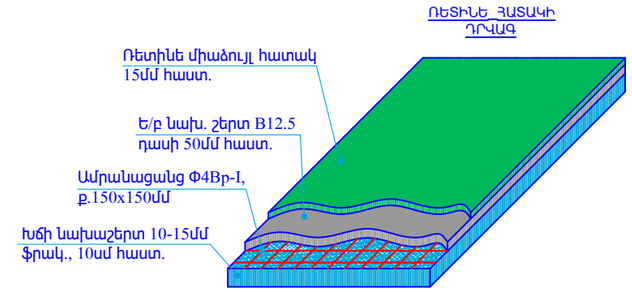

ՆՍՏԱՐԱՆ	ԱԳԲԱՄԱՆ

Romana 101.03.09	ՄԱՐԶԱՍԱՐՔ -WORKOUT	Romana 108.58.00-01

ՊԱՅՄԱՆԱԿԱՆ ՆՇԱՆՆԵՐ:

- Նոր բազալտե եզրաքար 150x300մմ
- Նոր բետոնյա ձևավոր սալահատակ /գունավոր-ջնարակապատված/
- Նոր տեղադրվող բազալտե եզրաքար 100*200մմ
- Նոր տեղադրվող նստարաններ
- Նոր տեղադրվող աղբամաններ
- Նոր մարզասարքեր
- Նոր ռետինե միաձույլ հատակ 15մմ հաստ.
- Նոր մանկական խաղասարք
- Նոր բասկետբոլի և ֆուտբոլի դաշտ
- Կանաչ գոտի
- Նոր ե/բ-յա հենապատեր
- Նոր մանկական խաղասարքեր
- Մետաղական ցանկապատ h=4մ
- Մետաղական ճաղաշար
- Մետաղական բռնաձող
- Նոր մետաղական զրուցատաղավար 3x4մ

ՆԱԽԱԳԾԱՅԻՆ ԸՆԿԵՐՈՒԹՅՈՒՆ՝

«ԱՄԷԼԻ» ՍՊԸ
"AMELI" LLC

ՆԱԽԱԳԾԻ ՀԱՍՑԵ՝

ՀՀ, Երևան քաղաքի Արաբկիր վարչական շրջան Կոմիտաս 40-Վրացական 7 բակային տարածքի հիմնանորոգման և ֆուտբոլի դաշտի կառուցման աշխատանքներ

ՆԱԽԱԳԾԻ ԱՆՎԱՆՈՒՄԸ՝

ԲԱՐԵԿԱՐԳՄԱՆ ԱՇԽԱՏԱՆՔՆԵՐԻ ՀԱՏԱԿԱԳԻԾ /ԾԱԾԿՈՒՅԹՆԵՐԻ ՄԱԿՆԱՆՇՄԱԲ/

ԹԵՐԹ՝	ԹԵՐԹԵՐ՝	ՄԱՍՇՏԱԲ՝
5	21	1:100
ՏՆՕՐԵՆ՝	Ա.ԴԱՎԹՅԱՆ	
ՆԱԽԱԳԾՈՂ՝	Ա. ԹԱԴԵՎՈՍՅԱՆ	
ՍՏՈՒԳԵՑ՝	Ա.ԴԱՎԹՅԱՆ	

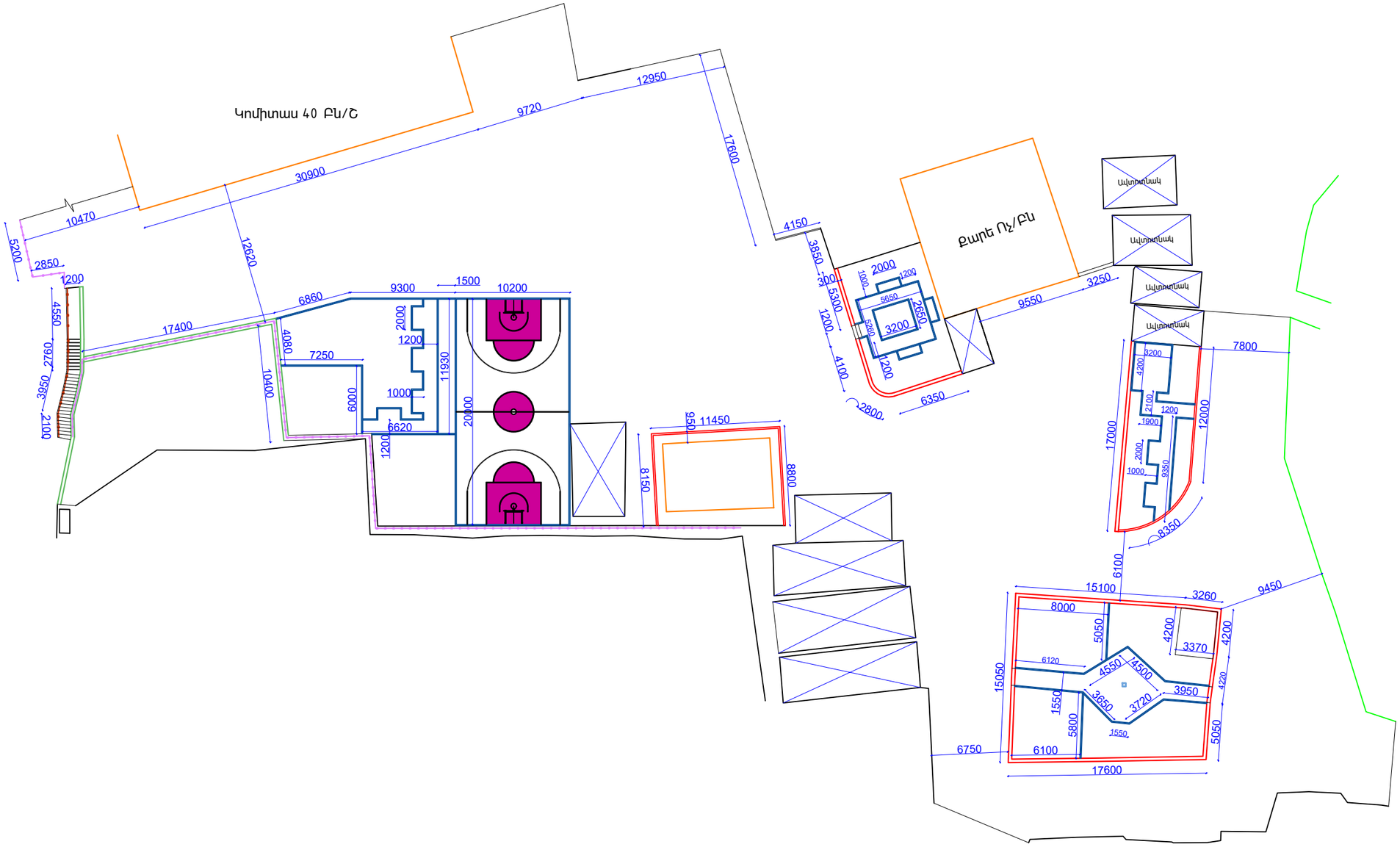

ՊԱՅՄԱՆԱԿԱՆ ՆՇԱՆՆԵՐ:

ՆԱԽԱԳԾԱՅԻՆ ԸՆԿԵՐՈՒԹՅՈՒՆ՝

«ԱՄԷԼԻ» ՍՊԸ
"AMELI" LLC

ՆԱԽԱԳԾԻ ՀԱՍՑԵ՝

ՀՀ, Երևան քաղաքի Արաբկիր վարչական շրջան Կոմիտաս 40-Վրացական 7 բակային տարածքի հիմնանորոգման և ֆուտբոլի դաշտի կառուցման աշխատանքներ

ՆԱԽԱԳԾԻ ԱՆՎԱՆՈՒՄԸ՝

ԲԱՐԵԿԱՐԳՄԱՆ ԱՇԽԱՏԱՆՔՆԵՐԻ ՀԱՏԱԿԱԳԻԾ
/ՉԱՓԱԳՐՈՒԹՅՈՒՆ/

ԹԵՐԹ՝	ԹԵՐԹԵՐ՝	ՄԱՍՇՏԱԲ՝
6	21	1:100

ՏՆՕՐԵՆ՝	Ա.ԴԱՎԹՅԱՆ	
ՆԱԽԱԳԾՈՂ՝	Ա. ԹԱՐԵԼՈՍՅԱՆ	
ՍՏՈՒԳԵՑ՝	Ա.ԴԱՎԹՅԱՆ	

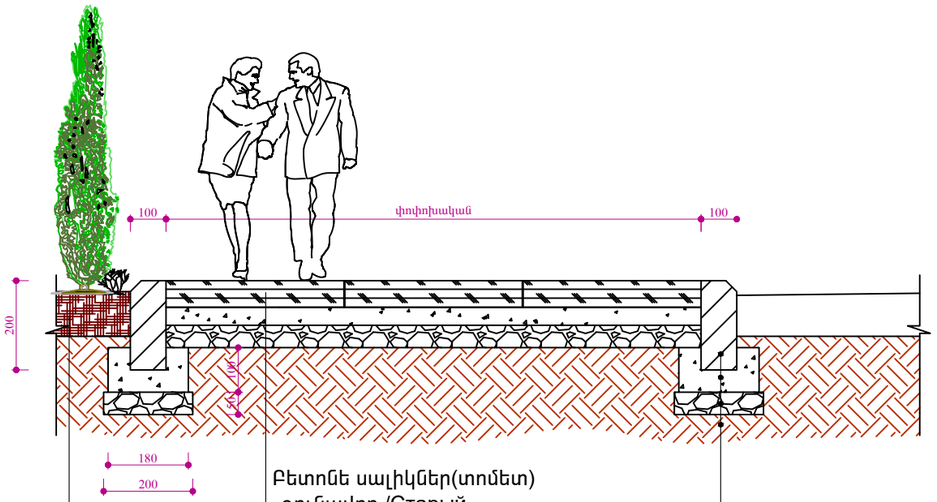

Բնահող

Բետոնե սալիկներ(տոմետ)
-գունավոր /Старый город/-արտաքին մեկերևույթը ջնարակապատված

Չոր ց/ա խառնուրդ, 40մմ

Խճի շերտ, 50մմ

Բնահող

Բազալտե եզրաքար 200x100մմ

Բետոն B15 դասի

Խճի նախ. շերտ, 50մմ

Բնահող

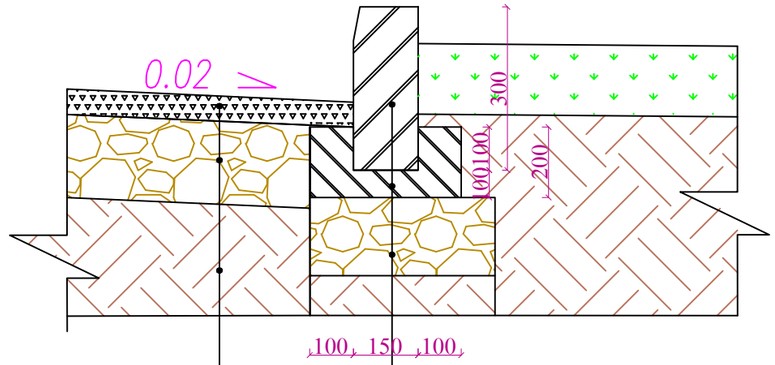

Մանրահատիկ ա/բետոն, 5սմ

Խճային հիմք 12սմ, բիտումի տարածումով

Տոփանած գրունտ

Բազալտե եզրաքար 150x300մմ

Բետոնե հիմք B15 դասի

Խճի նախապատրաստական շերտ

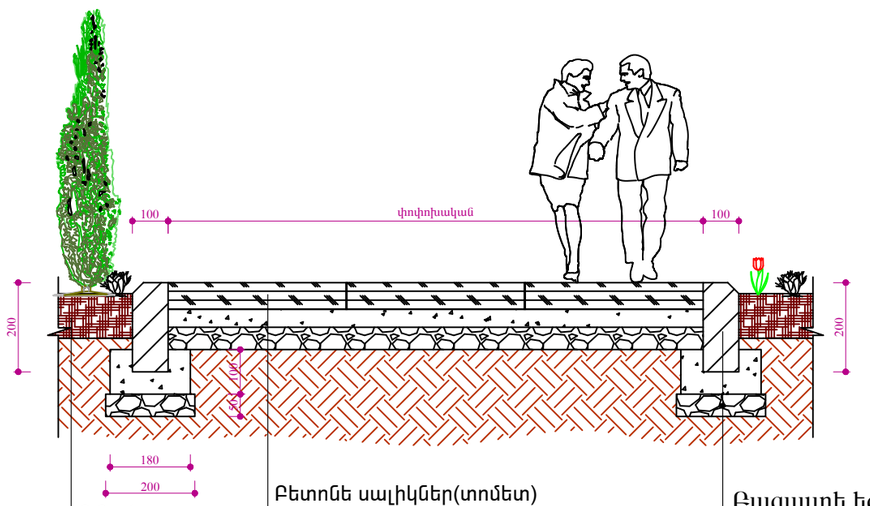

Բնահող

Բետոնե սալիկներ(տոմետ)
-գունավոր/Старый город/-արտաքին մեկերևույթը ջնարակապատված

Չոր ց/ա խառնուրդ, 40մմ

Խճի շերտ, 50մմ

Բնահող

Բազալտե եզրաքար 200x100մմ

Բետոն B15 դասի

Խճի նախ. շերտ, 50մմ

Բնահող

ԾԱՆՈԹՈՒԹՅՈՒՆ

1. *Բազալտե եզրաքարերի տեղադրումն իրականացնել համաձայն հետևյալ նորմատիվային փաստաթղթերի՝*
- Բազալտե եզրաքար 150x300մմ և 100x200մմ չափերի - ГОСТ 32018-2012 "Изделия строительно-дорожные из природного камня" .
- Բետոն B15 դասի - ГОСТ 26633-2015 "Бетоны тяжелые и мелкозернистые, технические условия" .
- Խճի նախաշերտ 50մմ հաստ. և 70մմ հաստ. - СНИП 3.06.03-85 "Автомобильные дороги" -կետ 7.4 "Устройство щебеночных оснований и покрытий методом заклдки".
- Ըստ ГОСТ 25100-2011 "Грунты, классификация" որպես հիմնատակ ընդունվել են ոչ աղակալած, չուռչող և ոչ նստվածքային գրունտներ: Գրունտային ջրերը բացակայում են : Հողային աշխատանքներն իրականացնելիս ըստ անհրաժեշտության կձեռնարկվեն լրացուցիչ միջոցառումներ:
2. *Ա/բ ծածկույթն իրականացնել համաձայն հետևյալ նորմատիվային փաստաթղթերի՝*
- Տաք մանրահատիկ ա/բ 5սմ հաստ. - ըստ ГОСТ 9128-2013 "Смеси асфальтбетонные, полимерасфальтбетонные, асфальтбетон, полимерасфальтбетон для автомобильных дорог и аэродромов, технические условия" մանրահատիկ ա/բ մակնիշը՝ II, խիտ B տիպի:
- Խճային հիմք բիտումի տարածումով 4.12տ/1000քմ - իրականացնել համաձայն ՀՀՇՆ IV 11.05.02-99 «Ավտոմոբիլային ճանապարհներ» կետեր 14.52-14.62:
- Ըստ ГОСТ 25100-2011 "Грунты, классификация" որպես հիմնատակ ընդունվել են ոչ աղակալած, չուռչող և ոչ նստվածքային գրունտներ: Գրունտային ջրերը բացակայում են : Հողային աշխատանքներն իրականացնելիս ըստ անհրաժեշտության կձեռնարկվեն լրացուցիչ միջոցառումներ:

ՆԱԽԱԳԾԱՅԻՆ ԸՆԿԵՐՈՒԹՅՈՒՆ՝

«ԱՄԷԼԻ» ՍՊԸ
"AMELI" LLC

ՆԱԽԱԳԾԻ ՀԱՍՑԵ՝

ՀՀ, Երևան քաղաքի Արաբկիր վարչական շրջան Կոմիտաս 40-Վրացական 7 բակային տարածքի հիմնանորոգման և ֆուտբոլի դաշտի կառուցման աշխատանքներ

ՆԱԽԱԳԾԻ ԱՆՎԱՆՈՒՄԸ՝

ԵԶՐԱՔԱՐԻ ՏԻՊԱՅԻՆ ԿՏՐՎԱԾՔՆԵՐ

ԹԵՐԹ՝	ԹԵՐԹԵՐ՝	ՄԱՍՇՏԱԲ՝
7	21	1:100

ՏՆՕՐԵՆ՝	Ա.ԴԱՎԹՅԱՆ	
ՆԱԽԱԳԾՈՂ՝	Լ. ԹԱԴԵՎՈՍՅԱՆ	
ՍՏՈՒԳԵՑ՝	Ա.ԴԱՎԹՅԱՆ	

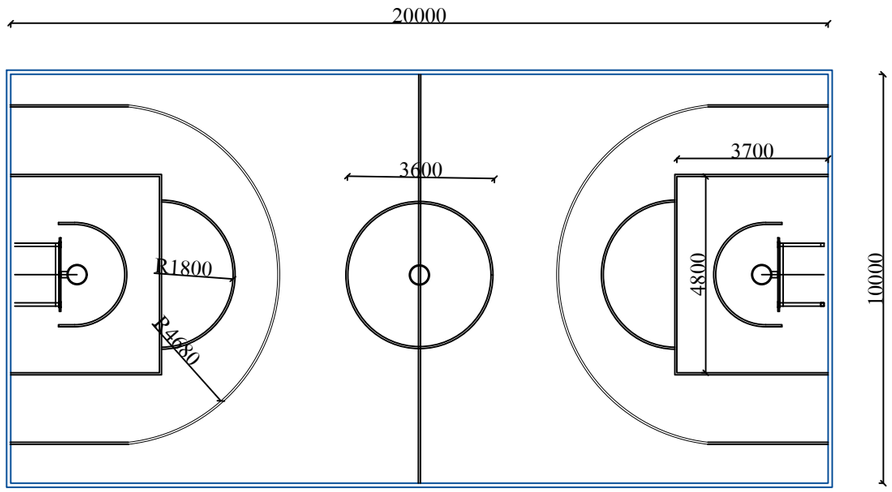

ԲԱՍԿԵՏԲՈԼԻ ԴԱՇՏԻ ԾԱԾԿՈՒՅԹԻ ԿՏՐՎԱԾՔ

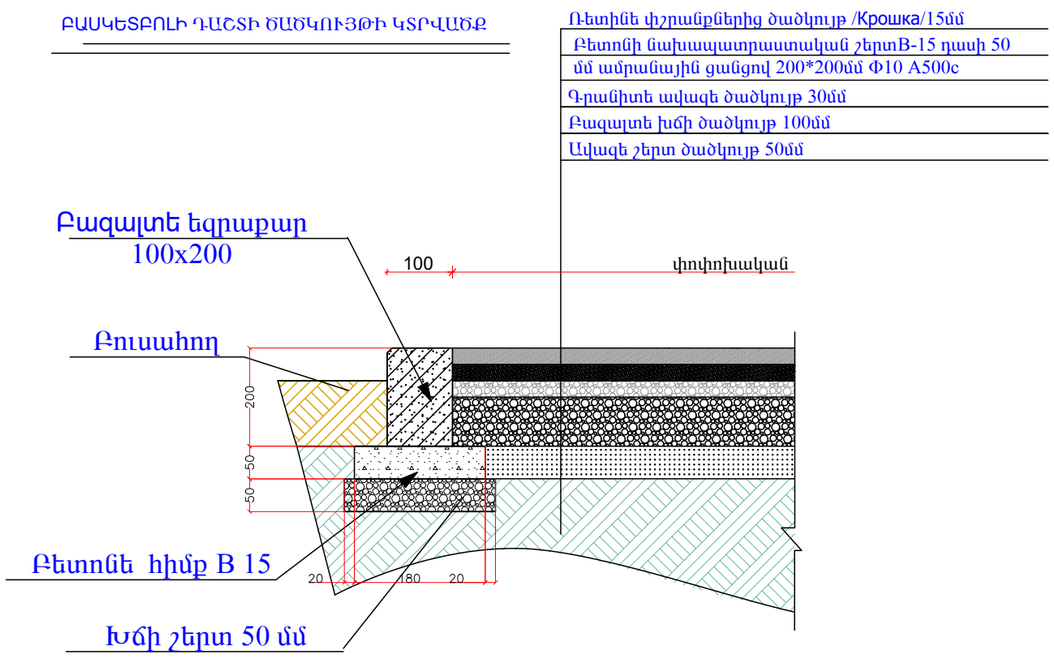

ՏԱՐՐԵՐԻ ՄԱՄՆԱԳԻՐ

	ՏԱՐՐԵՐ	Բասկետբոլի դաշտ
1.	Մակերեսների հարթեցում	200.0 մ^2
	Հիմնակատակի 1-ին շերտ ավազե շերտով 5 սմ	200.0 մ^2
2.	Հիմնակատակի 2-րդ շերտ բազալտե խճով /10սմ	200.0 մ^2
	Հիմնակատակի 3-րդ շերտ բազալտե խճով 5 սմ /	----
3.	Հիմնակատակի 4-րդ շերտ գրանիտե ավազով 3 սմ	6.0 մ^3
	Արհեստական խոտածածկի փռում	-----
4.	Կվարցային ավազե ծածկույթ 3 սմ	---
	Ռետինե փշրանքներից ծածկույթ /крошка/	200.0 մ^2
5.	Բետոնի նախաշերտ 50 մմ B-15 դաս	10.0 մ^3
	Ամրանային ցանց 200*200 մմ Φ10 A500c	0.58 տ
6.	Բազալտե եզրաքար 100*200 մմ	62.0 գծմ
	Ռետինե փշրանքներից ծածկույթ /крошка/	3.03 մ^3

ՆԱԽԱԳԾԱՅԻՆ ԸՆԿԵՐՈՒԹՅՈՒՆ՝

«ԱՄԷԼԻ» ՍՊԸ
"AMELI" LLC

ՆԱԽԱԳԾԻ ՀԱՍՑԵ՝

ՀՀ, Երևան քաղաքի Արաբկիր վարչական շրջան Կոմիտաս 40-Վրացական 7 բակային տարածքի հիմնանորոգման և ֆուտբոլի դաշտի կառուցման աշխատանքներ

ՆԱԽԱԳԾԻ ԱՆՎԱՆՈՒՄԸ՝

ԴԱՇՏԻ ՀԱՏԱԿԱԳԻԾ /ՉԱՓԱԳՐՈՒԹՅՈՒՆ, ԿՏՐՎԱԾՔ, ՏԱՐՐԵՐԻ ՄԱՄՆԱԳԻՐ/

ԹԵՐԹ՝	ԹԵՐԹԵՐ՝	ՄԱՍՇՏԱԲ՝
8	21	1:250

ՏՆՕՐԵՆ՝	Ա.ԴԱՎԹՅԱՆ	
ՆԱԽԱԳԾՈՂ՝	Ա. ԹԱԴԵՎՈՍՅԱՆ	
ՍՏՈՒԳԵՑ՝	Ա.ԴԱՎԹՅԱՆ	

ՏԵՍՔ ԴԻՄԱՑԻՑ

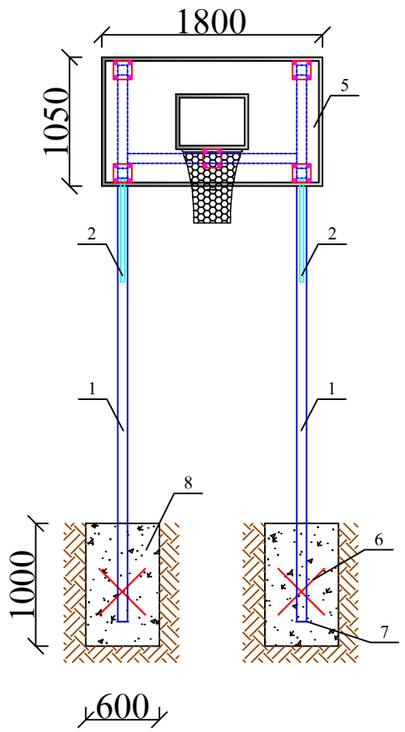

ՏԵՍՔ ԿՈՂՔԻՑ

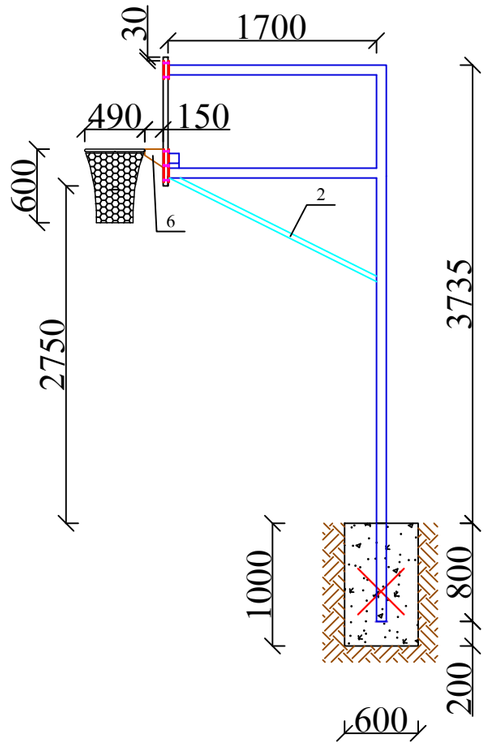

ՏԵՍՔ ԴԻՄԱՑԻՑ

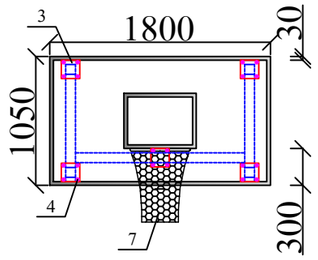

ՏԵՍՔ ՎԵՐԵՎԻՑ

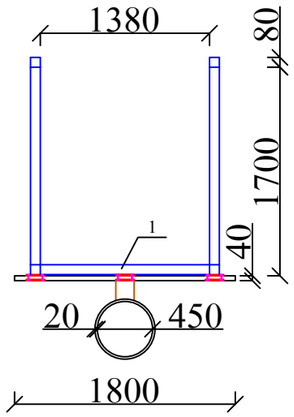

ԲԱՍԿԵՏԲՈԼԻ ՎԱՀԱՆԻ ՆՅՈՒԹԱԾԱԽՍԻ ՄԱՄՆԱԳԻՐ ՄԵԿ ԷԼԵՄԵՆՏԻ ՀԱՄԱՐ

ԴԻՐՔ	ՆՇԱՆԱԿՈՒՄԸ	ԱՆՎԱՆՈՒՄԸ	ՔԱՆ., ՀԱՏ	1 ԳՄ-Ի ՔԱՇԸ, ԿԳ	ԸՆԴ. ՔԱՇԸ, ԿԳ
1	ГОСТ Р 54157-2010	□80x80x5 մմ - L=17400մմ+ /5% թափոն/	-	11.7	213.76
2	ГОСТ 8645-68	□40x30x2.5 մմ - L=3800մմ+ /5% թափոն/	-	2.54	10.14
3	ГОСТ 103-2006	-10x150x150 մմ+ /5% թափոն/	5	1.86 կգ հատը	9.3
4	Հեղույս,մանեկ,տափօղակ Φ12 - 20 հատ				
5	Պլաստմասե վահան Բասկետբոլի զամբյուղ/օղագոտու և ցանցի հետ միասին/ - 1 հատ				
6	ГОСТ 5781-82	Φ12AIII - L= 600մմ+/5% թափոն/	4	0.888 կգ 1գմ	2.24
7	ГОСТ 103-2006	-5x100 մմ - L=100մմ+ /5% թափոն/	2	0.4 կգ հատը	0.84
8	Բետոն B20 դասի - 0.72 մ^3				
	Ընդամենը, կգ մետաղ				236.28

ԾԱՆՈԹՈՒԹՅՈՒՆ
1.Եռակցումը կատարել Э-46 (ГОСТ 9467-75) մակնիշի էլեկտրոդներով
2.Բոլոր չափերը տրված են մմ-ով

ՆԱԽԱԳԾԱՅԻՆ ԸՆԿԵՐՈՒԹՅՈՒՆ՝

«ԱՄԷԼԻ» ՍՊԸ
"AMELI" LLC

ՆԱԽԱԳԾԻ ՀԱՍՑԵ՝

ՀՀ, Երևան քաղաքի Արաբկիր վարչական շրջան Կոմիտաս 40-Վրացական 7 բակային տարածքի հիմնանորոգման և ֆուտբոլի դաշտի կառուցման աշխատանքներ

ՆԱԽԱԳԾԻ ԱՆՎԱՆՈՒՄԸ՝

ԲԱՍԿԵՏԲՈԼԻ ՎԱՀԱՆ ՆՅՈՒԹԱԾԱԽՍԻ ՄԱՄՆԱԳԻՐ

ԹԵՐԹ՝	ԹԵՐԹԵՐ՝	ՄԱՍՇՏԱԲ՝
9	21	1:250

ՏՆՕՐԵՆ՝	Ա.ԴԱՎԹՅԱՆ	
ՆԱԽԱԳԾՈՂ՝	Ա. ԹԱՐԵՎՈՍՅԱՆ	
ՍՏՈՒԳԵՑ՝	Ա.ԴԱՎԹՅԱՆ	

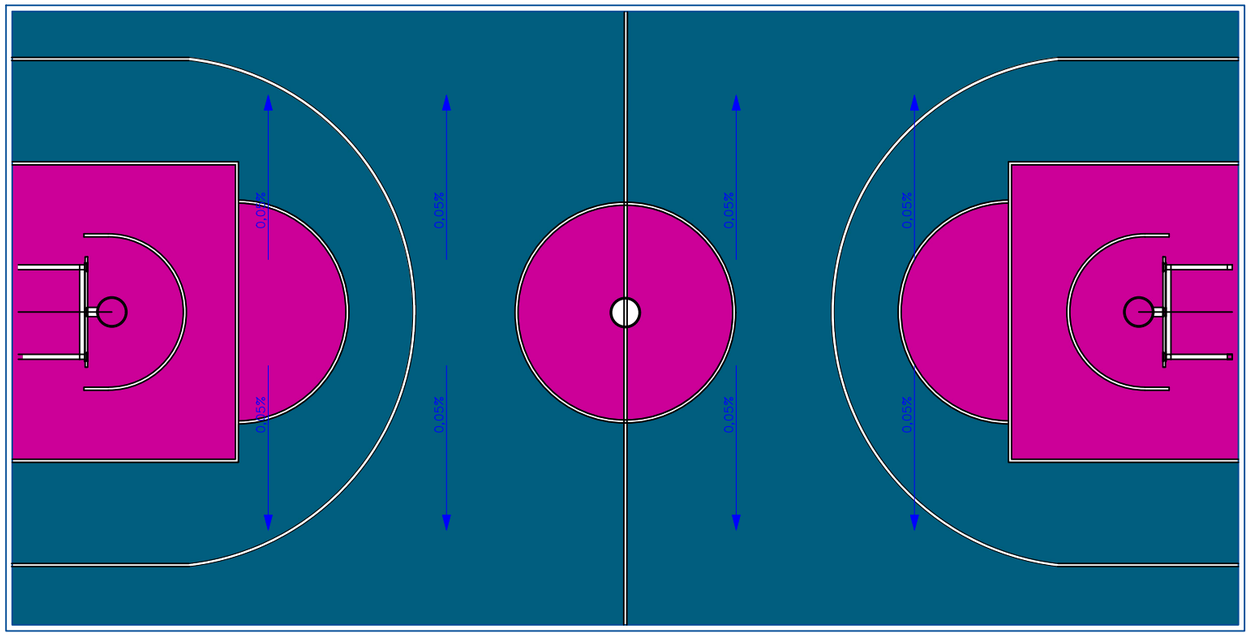

Ռետինե փշրանքներից միաձույլ ծածկույթ/գունավոր/ /Крошка/ 10մմ - 200.0 քմ

Դաշտի գծանշումներ

ՆԱԽԱԳԾԱՅԻՆ ԸՆԿԵՐՈՒԹՅՈՒՆ՝

«ԱՄԷԼԻ» ՍՊԸ
"AMELI" LLC

ՆԱԽԱԳԾԻ ՀԱՍՑԵ՝

ՀՀ, Երևան քաղաքի Արաբկիր վարչական շրջան Կոմիտաս 40-Վրացական 7 բակային տարածքի հիմնանորոգման և ֆուտբոլի դաշտի կառուցման աշխատանքներ

ՆԱԽԱԳԾԻ ԱՆՎԱՆՈՒՄԸ՝

ԴԱՇՏԻ ՀԱՏԱԿԱԳԻԾ
/ԾԱԾԿՈՒՅԹՆԵՐԻ ՄԱԿՆԱՆՇՄԱՄԲ/

ԹԵՐԹ՝	ԹԵՐԹԵՐ՝	ՄԱՍՇՏԱԲ՝
10	21	1:250

ՏՆՕՐԵՆ՝	Ա.ԴԱՎԹՅԱՆ	
ՆԱԽԱԳԾՈՂ՝	Լ. ԹԱՐԵԿՈՍՅԱՆ	
ՍՏՈՒԳԵՑ՝	Ա.ԴԱՎԹՅԱՆ	

ՄԵՏԱՂԱԿԱՆ ՑԱՆԿԱՊԱՏԻ ԴՐՎԱԳ H=4.0Մ

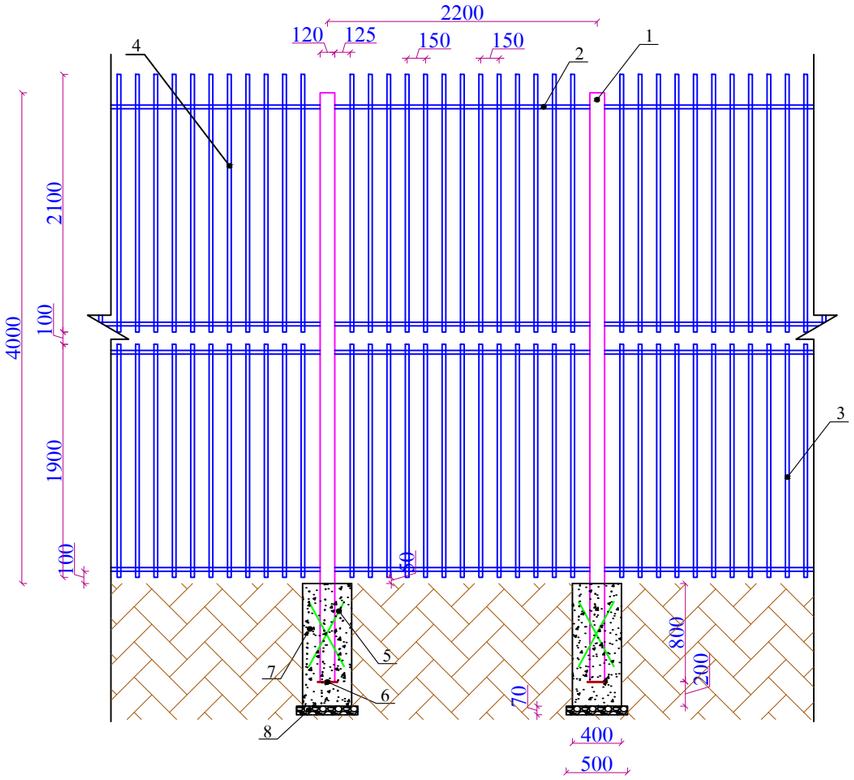

ՄԵՏԱՂԱԿԱՆ ՑԱՆԿԱՊԱՏԻ ԴՌՆԱԿ

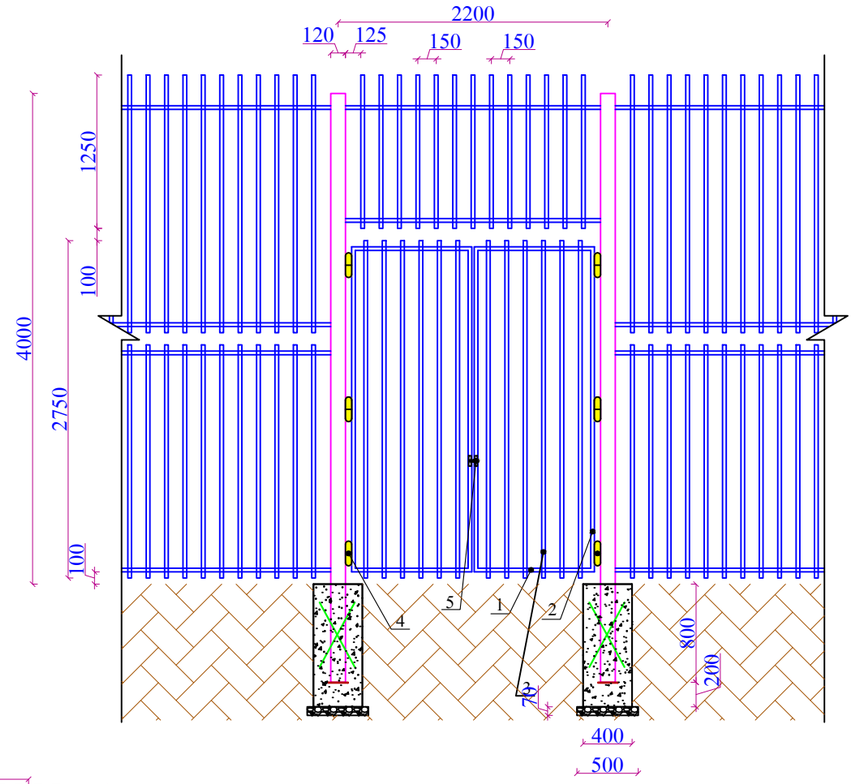

ՏԵՍՔԸ ՎԵՐԵՎԻՑ

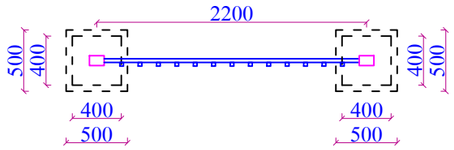

4.0 Մ ՑԱՆԿԱՊԱՏԻ ՆՅՈՒԹԱԾԱԽՍԻ ՄԱՄՆԱԳԻՐ ՄԵԿ ԷԼԵՄԵՆՏԻ ՀԱՄԱՐ

ԴԻՐՔ	ՆՇԱՆԱԿՈՒՄԸ	ԱՆՎԱՆՈՒՄԸ	ՔԱՆ., ՀԱՏ	1 ԳՄ-Ի ՔԱՇԸ, ԿԳ	ԸՆԴ. ՔԱՇԸ, ԿԳ
1	ГОСТ 8645-68	□120x80x4 մմ - L=4800մմ+ /5% թափոն/	2	11.98	120.76
2	ГОСТ 8639-82	□30x30x2 մմ - L=2080մմ+ /5% թափոն/	4	1.75	15.29
3	ГОСТ 8639-82	□30x30x2 մմ - L=1900մմ+ /5% թափոն/	13	1.75	45.39
4	ГОСТ 8639-82	□30x30x2 մմ - L=2100մմ+ /5% թափոն/	13	1.75	50.17
5	ГОСТ 5781-82	Φ12AIII - L= 600մմ+/5% թափոն/	4	0.888	2.24
6	ГОСТ 103-2006	-5x100 մմ - L=100մմ+ /5% թափոն/	2	0.4 կգ հատը	0.84
7	Բետոն B20 դասի - 0.32 մ^3				
8	Խճի նախապատրաստական շերտ - 0.035 մ^3				
9	Ընդամենը, կգ մետաղ				234.69

4.0 Մ ՑԱՆԿԱՊԱՏԻ ԴՌՆԱԿԻ (2.2x2.85/H/) ՆՅՈՒԹԱԾԱԽՍԻ ՄԱՄՆԱԳԻՐ

ԴԻՐՔ	ՆՇԱՆԱԿՈՒՄԸ	ԱՆՎԱՆՈՒՄԸ	ՔԱՆ., ՀԱՏ	1 ԳՄ-Ի ՔԱՇԸ, ԿԳ	ԸՆԴ. ՔԱՇԸ, ԿԳ
1	ГОСТ 8639-82	□30x30x2 մմ - L=980մմ+ /5% թափոն/	4	1.75	7.21
2	ГОСТ 8639-82	□30x30x2 մմ - L=2650մմ+ /5% թափոն/	4	1.75	19.48
3	ГОСТ 8639-82	□30x30x2 մմ - L=2750մմ+ /5% թափոն/	12	1.75	60.64
4	Ծխնի - 6 հատ				
5	Կողպեք - 1 հատ				
6	Ընդամենը, կգ մետաղ				87.33

ԾԱՆՈԹՈՒԹՅՈՒՆ

1. Եռակցումը կատարել Э-46 (ГОСТ 9467-75) մակնիշի էլեկտրոդներով
2. Բոլոր չափերը տրված են մմ-ով

ՆԱԽԱԳԾԱՅԻՆ ԸՆԿԵՐՈՒԹՅՈՒՆ՝

«ԱՄԷԼԻ» ՍՊԸ
"AMELI" LLC

ՆԱԽԱԳԾԻ ՀԱՍՑԵ՝

ՀՀ, Երևան քաղաքի Արաբկիր վարչական շրջան Կոմիտաս 40-Վրացական 7 բակային տարածքի հիմնանորոգման և ֆուտբոլի դաշտի կառուցման աշխատանքներ

ՆԱԽԱԳԾԻ ԱՆՎԱՆՈՒՄԸ՝

ՄԵՏԱՂԱԿԱՆ ՑԱՆԿԱՊԱՏԻ ԴՐՎԱԳ H=4Մ, ՄԵՏԱՂԱԿԱՆ ԴՌՈՒՌ ՆՅՈՒԹԱԾԱԽՍԻ ՄԱՄՆԱԳԻՐ

ԹԵՐԹ՝	ԹԵՐԹԵՐ՝	ՄԱՍՇՏԱԲ՝
11	21	1:50

ՏՆՕՐԵՆ՝	Ա.ԴԱՎԹՅԱՆ	
ՆԱԽԱԳԾՈՂ՝	Ա. ԹԱՐԵԿՈՍՅԱՆ	
ՍՏՈՒԳԵՑ՝	Ա.ԴԱՎԹՅԱՆ	

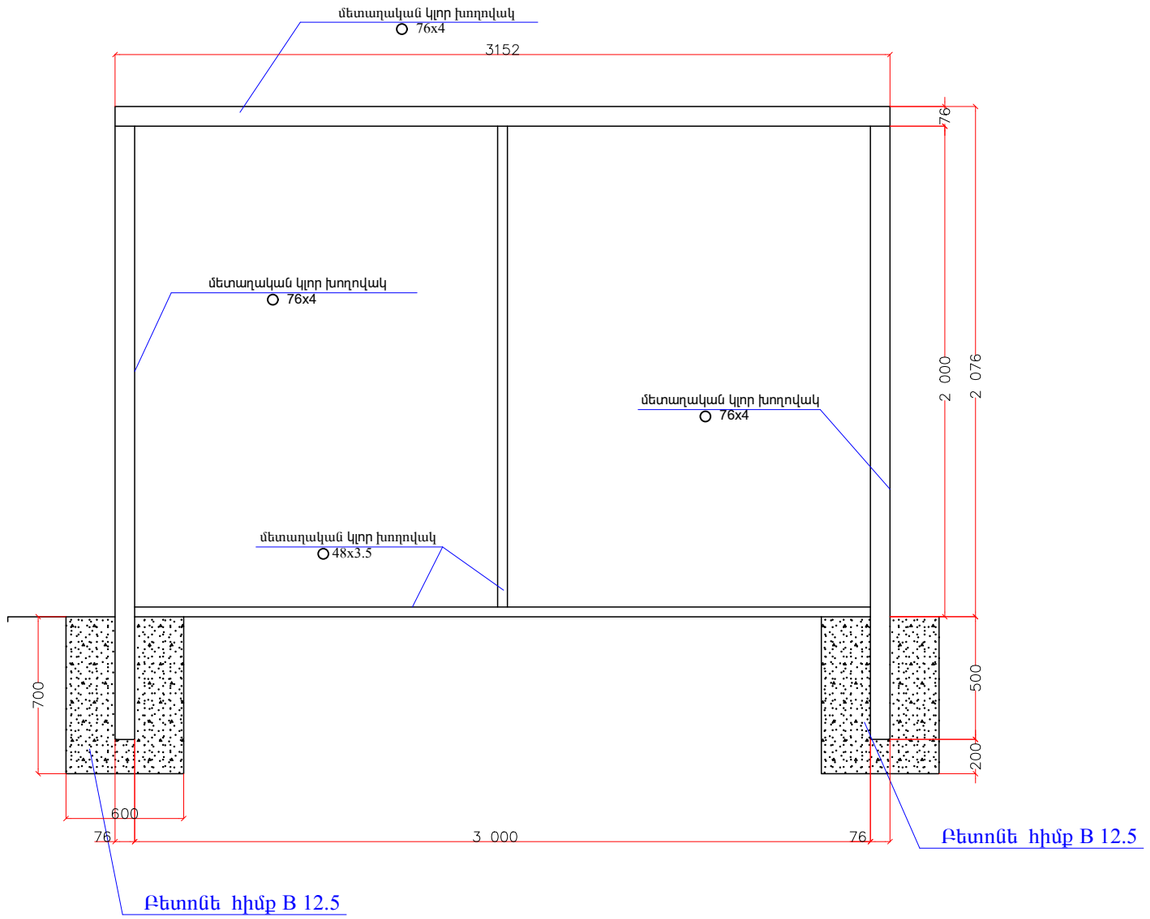

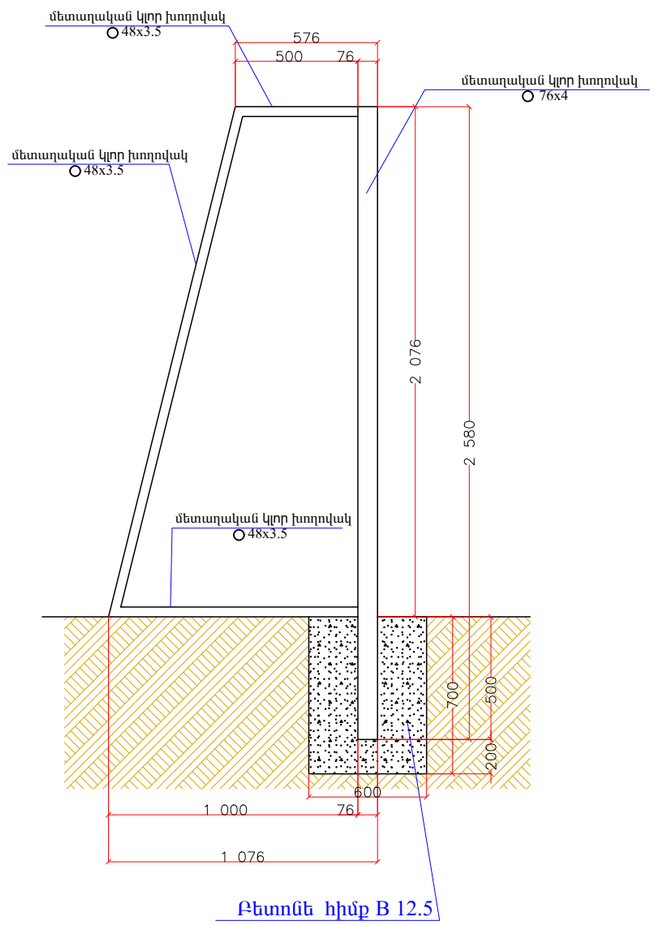

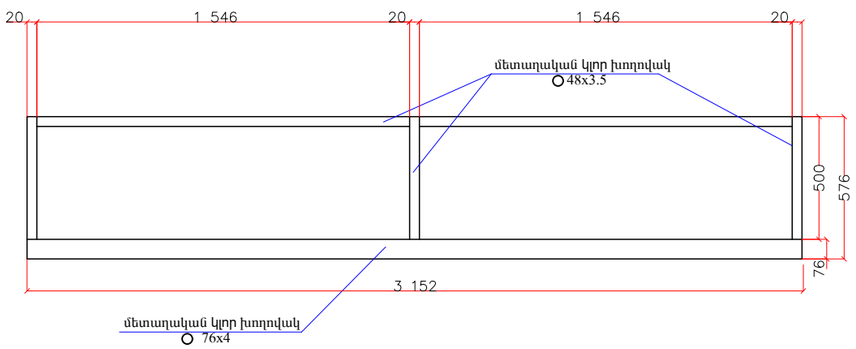

ԾԱՆՈԹՈՒԹՅՈՒՆ

Ֆուտբոլի դարպասի իրականացումը կատարել համաձայն հետևյալ նորմատիվային փաստաթղթերի՝

- Մետաղական կլոր խողովակներ -ГОСТ 8732-78 "Трубы стальные бесшовные горячдеормированные"
- Բետոնե հիմք B12.5 դասի բետոնից - ГОСТ 26633-2015 "Бетины тяжелые и мелкозернистые", Технические условия.

ՆԱԽԱԳԾԱՅԻՆ ԸՆԿԵՐՈՒԹՅՈՒՆ՝

«ԱՄԷԼԻ» ՍՊԸ
"AMELI" LLC

ՆԱԽԱԳԾԻ ՀԱՍՑԵ՝

ՀՀ, Երևան քաղաքի Արաբկիր վարչական շրջան Կոմիտաս 40-Վրացական 7 բակային տարածքի հիմնանորոգման և ֆուտբոլի դաշտի կառուցման աշխատանքներ

ՆԱԽԱԳԾԻ ԱՆՎԱՆՈՒՄԸ՝

ՖՈՒՏԲՈԼԻ ԴԱՐՊԱՍ
ՀԱՆԳՈՒՅՑ

ԹԵՐԹ՝	ԹԵՐԹԵՐ՝	ՄԱՍՇՏԱԲ՝
12	21	1:125

ՏՆՕՐԵՆ՝	Ա.ԴԱՎԹՅԱՆ	
ՆԱԽԱԳԾՈՂ՝	Ա. ԹԱԴԵՎՈՍՅԱՆ	
ՍՏՈՒԳԵՑ՝	Ա.ԴԱՎԹՅԱՆ	

ՀԱՏԱԿԱԳԻԾ, Մ 1:50

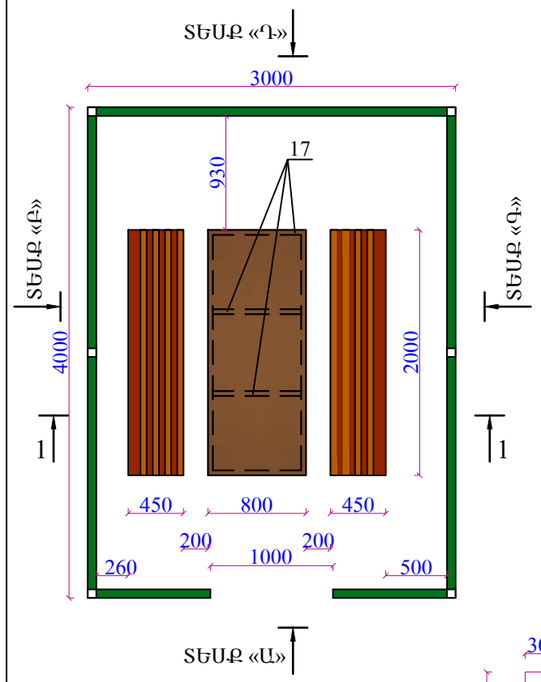

ՏԵՍՔ «Ա», Մ 1:50

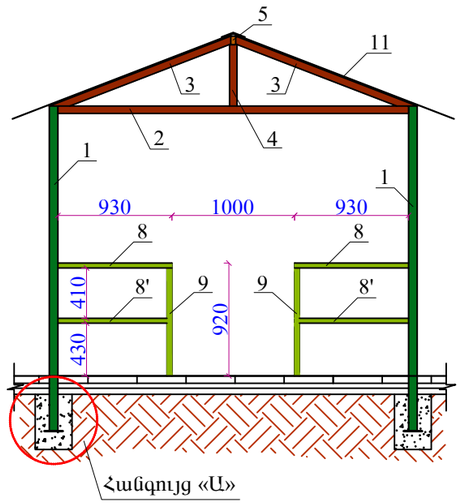

ՏԵՍՔ «Բ»,«Գ» Մ 1:50

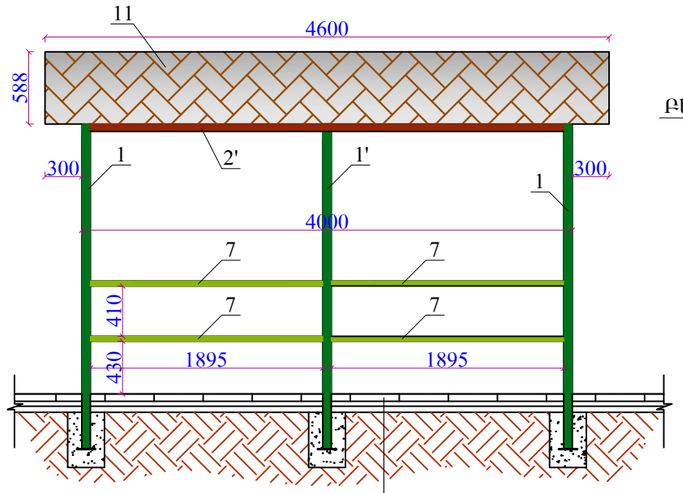

Բետոնե սալիկներ
Չոր գ/ա խառնուրդ, 40մմ
Խճի շերտ, 50մմ
Բնահող

ՀԱՆԳՈՒՅՑ «Ա», Մ 1:20

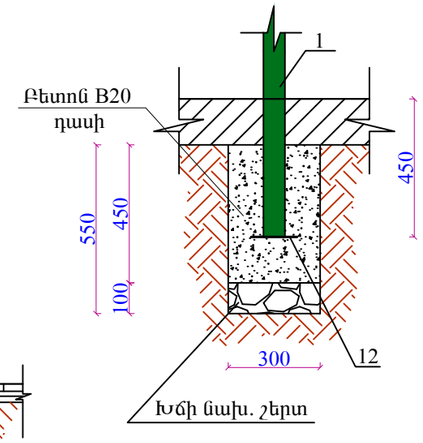

ՏԵՍՔ «Դ», Մ 1:50

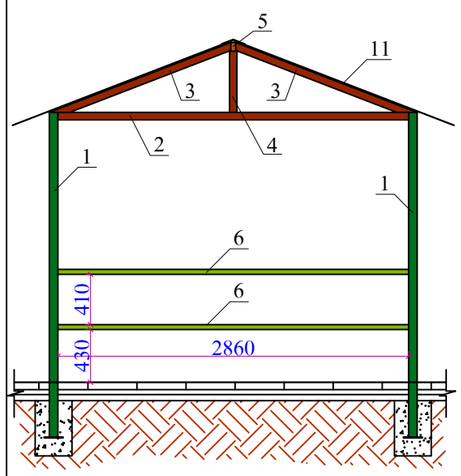

ՏԱՆԻՔԻ ՀԱՏԱԿԱԳԻԾ, Մ 1:50

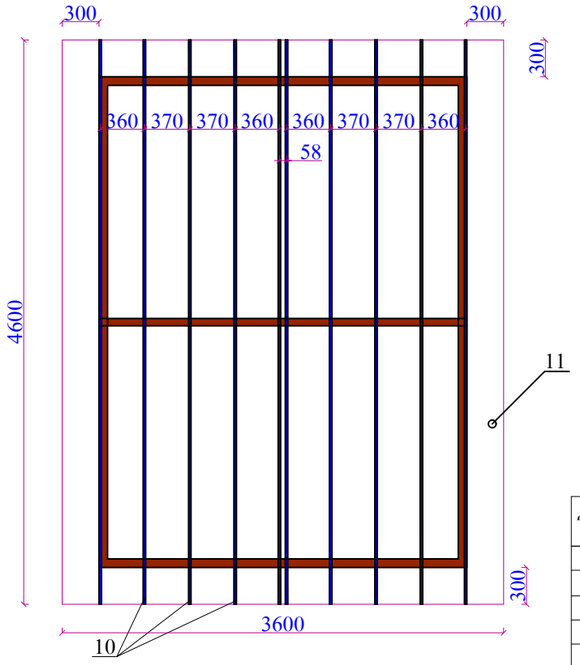

ՄԵՏԱՂԱԿԱՆ ՆՍՏԱՐԱՆ, Մ 1:25

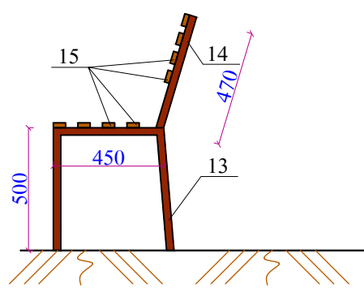

ՄԵՏԱՂԱԿԱՆ ՄԵՂԱՆ /800x2000մմ/, Մ 1:25

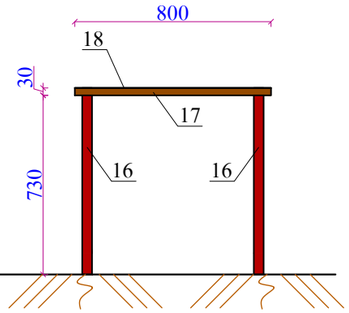

ՏԱՆԻՔԻ ՀԱՆԳՈՒՅՑ, Մ 1:25

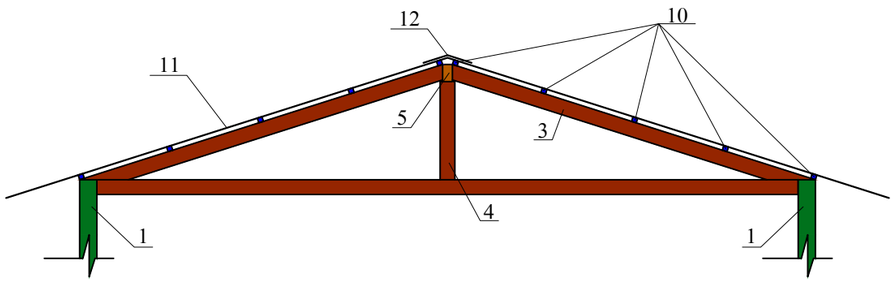

ԶՐՈՒՑԱՐԱՆ 4.0 x 3.0 Մ ԱՐՏԱՔԻՆ ՉԱՓԵՐՈՎ

Դիրք	Նշանակումը	Անվանումը	Քան., հատ	1 գմ-ի քաշը, կգ	Ընդհ. քաշը, կգ
1	ГОСТ 8639-82	▭ 70x70x3 L =2650	4	6.27	66.46
1՛	———"———	▭ 70x70x3 L =2590	2	6.27	32.48
2	ГОСТ 8645-92	▭ 60x40x3 L =2860	3	4.40	37.75
2՛	———"———	▭ 60x40x3 L =3860	2	4.40	33.97
3	———"———	▭ 60x40x3 L =1590	6	4.40	41.98
4	———"———	▭ 60x40x3 L =500	3	4.40	6.60
5	———"———	▭ 70x40x3 L =4100	1	4.87	19.97
6	———"———	▭ 70x40x3 L =2860	2	4.87	27.86
7	———"———	▭ 70x40x3 L =1895	8	4.87	73.83
8	———"———	▭ 70x40x3 L =930	2	4.87	9.06
8՛	———"———	▭ 70x40x3 L =890	2	4.87	8.67
9	———"———	▭ 70x40x3 L =920	2	4.87	8.96
10	ГОСТ 8639-82	▭ 20x20x2 L =4600	10	1.075	49.45
11	Մետաղական կղմինդր - 18.0 մ^2				
12	ГОСТ 19903-74	Մետ. թիթեղ -150x6 L=150մմ	6	1 հատը 1.06 կգ	6.36
	Մետաղական մասերի երկտակ յուղաներկում՝ 511.34 կգ/մետաղ				
	Հիմքերի բետոնացում B20 դասի բետոնով՝ 0.243 մ^3				
	Խճի նախապատրաստական շերտ՝ 0.054 մ^3				

ՆՍՏԱՐԱՆ /2 հատի համար/

Դիրք	Նշանակումը	Անվանումը	Քան., հատ	1 գմ-ի քաշը, կգ	Ընդհ. քաշը, կգ
13	ГОСТ 8645-92	▭ 50x30x3 L =1450	6	3.36	29.23
14	———"———	▭ 50x30x3 L =470	6	3.36	9.48
15	Փայտե չորսուներ 50x20մմ L=2000մմ /16 հատ/՝ 0.032 մ^3				
	Մետաղական մասերի երկտակ յուղաներկում՝ 38.71 կգ/մետաղ				
	Փայտե մասերի երկտակ յուղաներկում՝ 4.48 մ^2				

ՄԵՏԱՂԱԿԱՆ ՄԵՂԱՆ /800x2000մմ/

Դիրք	Նշանակումը	Անվանումը	Քան., հատ	1 գմ-ի քաշը, կգ	Ընդհ. քաշը, կգ
16	ГОСТ 8639-82	▭ 40x40x3 L =760	4	3.36	10.21
17	———"———	▭ 30x30x3 L = 7200	1	2.42	17.42
18	ГОСТ 19903-74	Մետ. թիթեղ -800x3 L=2000մմ	1	1 հատը 37.68 կգ	37.68
	Մետաղական մասերի երկտակ յուղաներկում՝ 65.31 կգ/մետաղ				

ԾԱՆՈԹՈՒԹՅՈՒՆ

1.Եռակցումը կատարել Э-46 (ГОСТ 9467-75) մակնիշի էլեկտրոդներով
2.Բոլոր չափերը տրված են մմ-ով

ՆԱԽԱԳԾԱՅԻՆ ԸՆԿԵՐՈՒԹՅՈՒՆ՝

«ԱՄԷԼԻ» ՍՊԸ
"AMELI" LLC

ՆԱԽԱԳԾԻ ՀԱՍՑԵ՝

ՀՀ, Երևան քաղաքի Արաբկիր վարչական շրջան Կոմիտաս 40-Վրացական 7 բակային տարածքի հիմնանորոգման և ֆուտբոլի դաշտի կառուցման աշխատանքներ

ՆԱԽԱԳԾԻ ԱՆՎԱՆՈՒՄԸ՝

ԶՐՈՒՑԱՐԱՆ ՍԵՂԱՆՈՎ, ՄԱՄՆԱԳՐԵՐ

ԹԵՐԹ՝	ԹԵՐԹԵՐ՝	ՄԱՍՇՏԱԲ՝
13	21	1:150

ՏՆՕՐԵՆ՝	Ա.ԴԱՎԹՅԱՆ	
ՆԱԽԱԳԾՈՂ՝	Լ. ԹԱԴԵՎՈՍՅԱՆ	
ՍՏՈՒԳԵՑ՝	Ա.ԴԱՎԹՅԱՆ	

ՄԵՏԱՂԱԿԱՆ ՃԱՂԱՇԱՐԻ ԴՐՎԱԳ, Մ 1:20

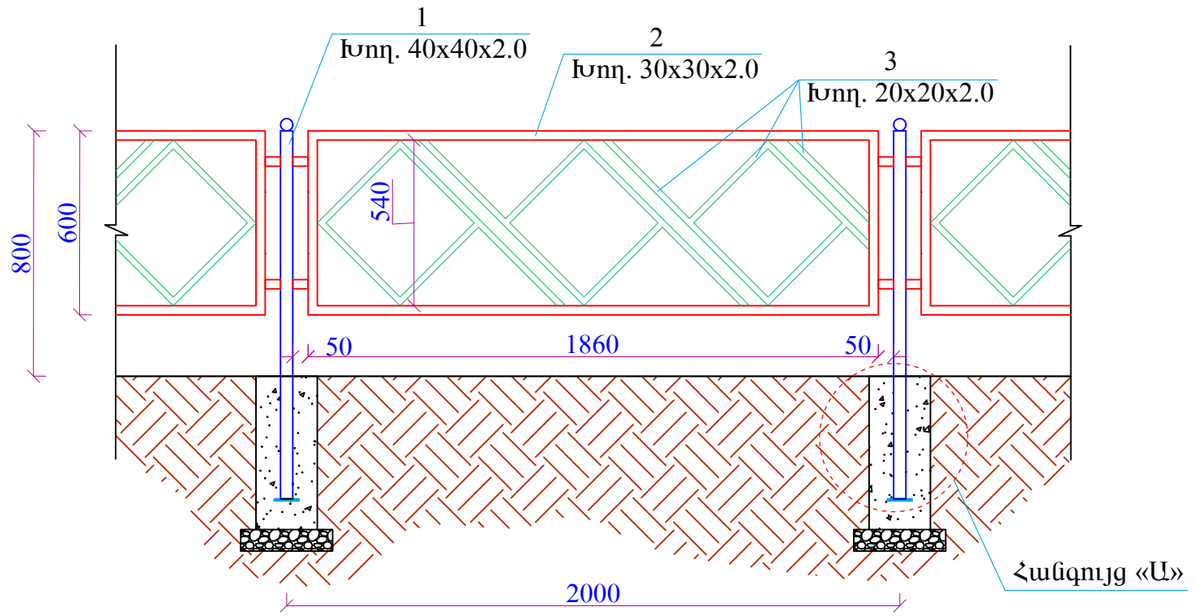

ՀԱՆԳՈՒՅՑ «Ա», Մ 1:10

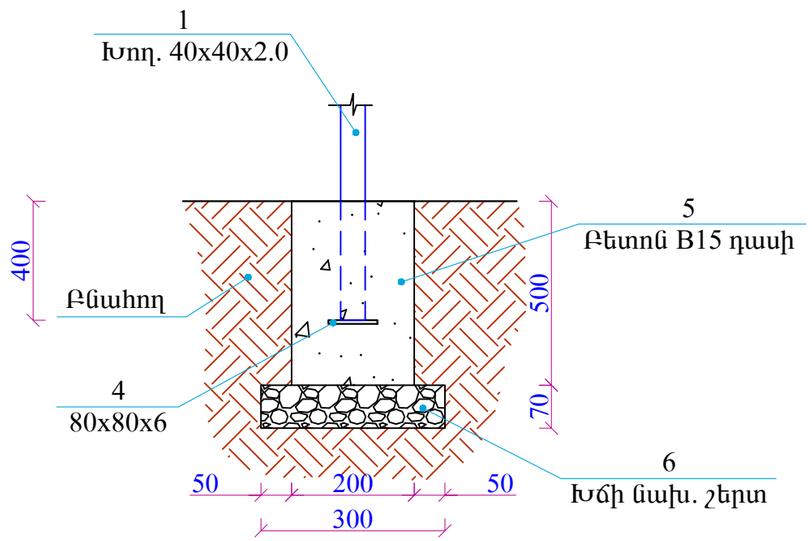

2.0 ԳՄ ՃԱՂԱՇԱՐԻ ՆՅՈՒԹԱԾԱԽՍԻՐ ՄԱՄՆԱԳԻՐ

ԴԻՐՔ	ՆՇԱՆԱԿՈՒՄԸ	ԱՆՎԱՆՈՒՄԸ	ՔԱՆ., ՀԱՏ	1 ԳՄ-Ի ՔԱՇԸ, ԿԳ	ԸՆԴ. ՔԱՇԸ, ԿԳ
1	ГОСТ 8639-68	□40x40x2.0 մմ - L=1200մմ	2	2.37	5.69
2	ГОСТ 8645-68	□30x30x2.0 մմ - L=4920մմ	1	1.75	8.61
3	ГОСТ 8639-68	□20x20x2.0 մմ - L=6600մմ	-	1.12	7.4
4	ГОСТ 19903-76	-6x80 մմ - L=80մմ	2	0.3 կգ հատը	0.60
4՛	Մետաղական գունդ d=40մմ - 2 հատ				0.84
5	ГОСТ 26633-2015	Բետոն B15 դասի - 0.04 մ^3			
6	СНИП 3.06.03-85	Խճի նախապատրաստական շերտ - 0.013 մ^3			
7	Ընդամենը, կգ մետաղ				23.14

ՀԱՆԳՈՒՅՑ Ա
ՆԵՐԴԻՐՈՎ ԻՐԱԿԱՆԱՑՆԵԼՈՒ ԴԵՊՔՈՒՄ

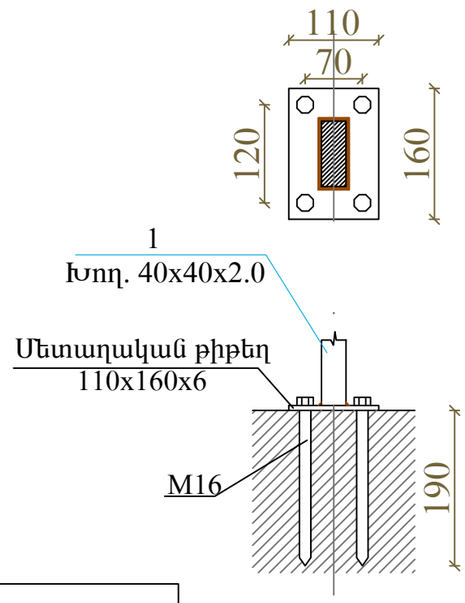

ՃԱՆՈԹՈՒԹՅՈՒՆ
1.Եռակցումը կատարել Э-46 (ГОСТ 9467-75) մակնիշի էլեկտրոդներով
2.Բոլոր չափերը տրված են մմ-ով

ՆԱԽԱԳԾԱՅԻՆ ԸՆԿԵՐՈՒԹՅՈՒՆ՝

«ԱՄԷԼԻ» ՍՊԸ
"AMELI" LLC

ՆԱԽԱԳԾԻ ՀԱՍՑԵ՝

ՀՀ, Երևան քաղաքի Արաբկիր վարչական շրջան Կոմիտաս 40-Վրացական 7 բակային տարածքի հիմնանորոգման և ֆուտբոլի դաշտի կառուցման աշխատանքներ

ՆԱԽԱԳԾԻ ԱՆՎԱՆՈՒՄԸ՝

ՄԵՏԱՂԱԿԱՆ ՃԱՂԱՇԱՐԻ ԴՐՎԱԳ, ՀԱՆԳՈՒՅՑ «Ա», ՄԱՄՆԱԳԻՐ

ԹԵՐԹ՝	ԹԵՐԹԵՐ՝	ՄԱՍՇՏԱԲ՝
14	21	1:150
ՏՆՕՐԵՆ՝	Ա.ԴԱՎԹՅԱՆ	
ՆԱԽԱԳԾՈՂ՝	Ա. ԹԱՐԵՎՈՍՅԱՆ	
ՍՏՈՒԳԵՑ՝	Ա.ԴԱՎԹՅԱՆ	

ՀԵՆԱՊԱՏԵՐԻ ԲԱՐՁՐԱՑՄԱՆ ՍԽԵՄԱ Մ1:50

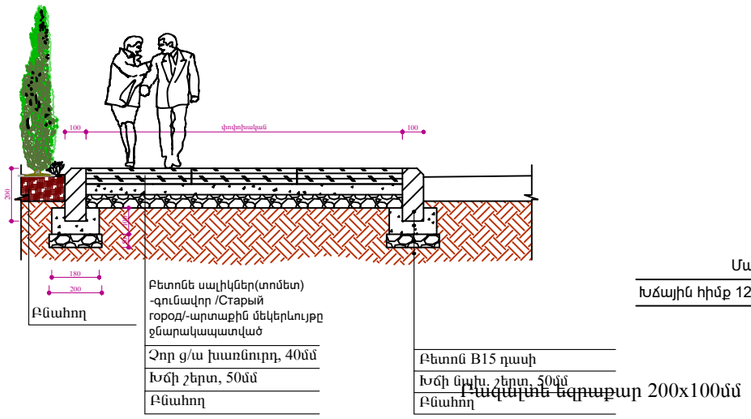

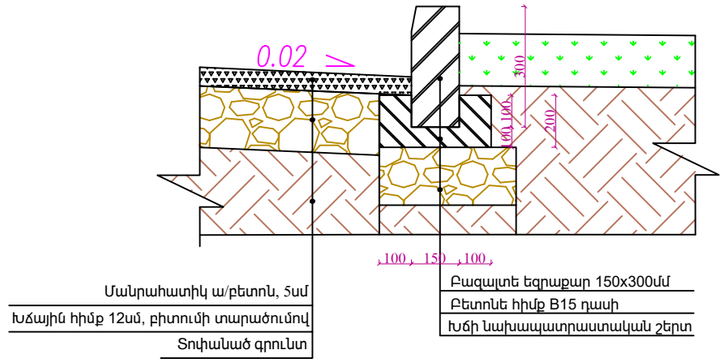

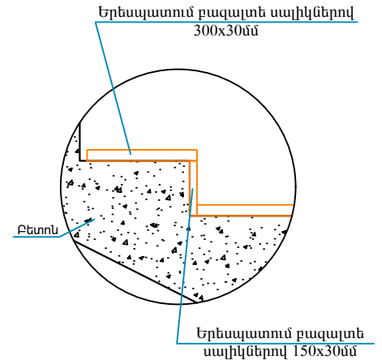

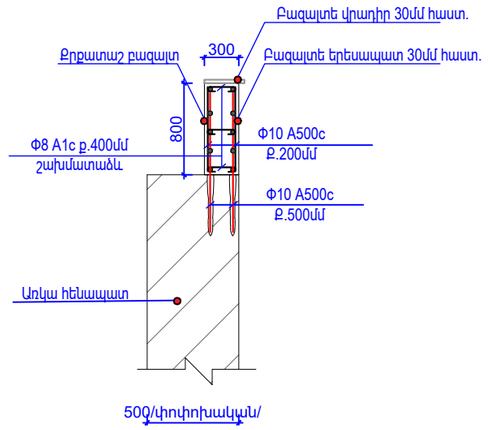

ՀԱՆԳՈՒՅՑ Ա

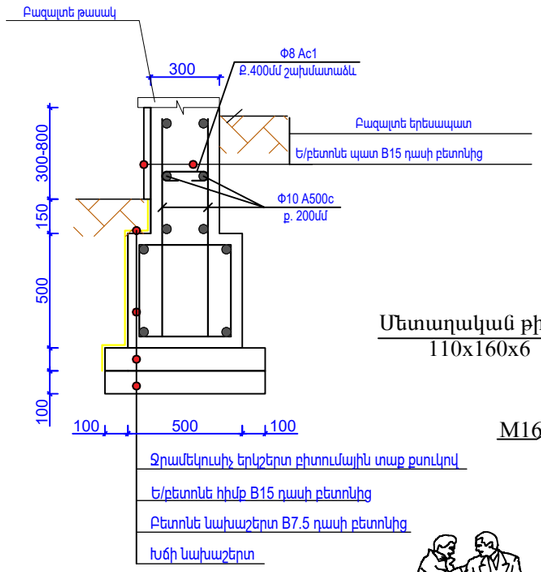

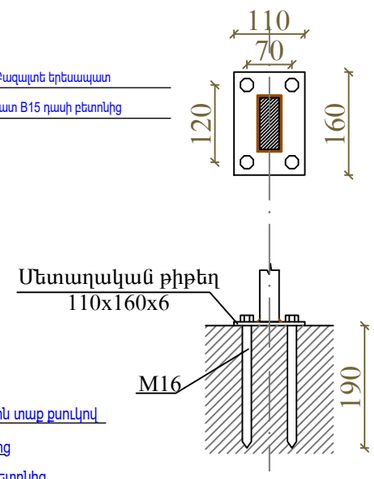

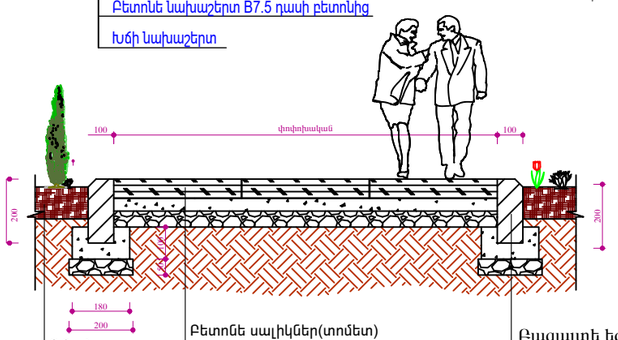

ԾԱՆՈԹՈՒԹՅՈՒՆ

1. *Բազալտե եզրաքարերի տեղադրումն իրականացնել համաձայն հետևյալ նորմատիվային փաստաթղթերի՝*
- Բազալտե եզրաքար 150x300մմ և 100x200մմ չափերի - ГОСТ 32018-2012 "Изделия строительно-дорожные из природного камня" .
- Բետոն B15 դասի - ГОСТ 26633-2015 "Бетоны тяжелые и мелкозернистые, технические условия" .
- Խճի նախաշերտ 50մմ հաստ. և 70մմ հաստ. - СНИП 3.06.03-85 "Автомобильные дороги" -կետ 7.4 "Устройство щебеночных оснований и покрытий методом закладки".
- Ըստ ГОСТ 25100-2011 "Грунты, классификация" որպես հիմնատակ ընդունվել են ոչ աղակալած, չուռչող և ոչ նստվածքային գրունտներ: Գրունտային ջրերը բացակայում են : Հողային աշխատանքներն իրականացնելիս ըստ անհրաժեշտության կձեռնարկվեն լրացուցիչ միջոցառումներ:
2. *Ա/բ ծածկույթն իրականացնել համաձայն հետևյալ նորմատիվային փաստաթղթերի՝*
- Տաք մանրահատիկ ա/բ 5սմ հաստ. - ըստ ГОСТ 9128-2013 "Смеси асфальтобетонные, полимерасфальтобетонные, асфальтбетон, полимерасфальтбетон для автомобильных дорог и аэродромов, технические условия" մանրահատիկ ա/բ մակնիշը՝ II, խիտ B տիպի:
- Խճային հիմք բիտումի տարածումով 4.12տ/1000քմ - իրականացնել համաձայն ՀՇՇ IV 11.05.02-99 «Ավտոմոբիլային ճանապարհներ» կետեր 14.52-14.62:
- Ըստ ГОСТ 25100-2011 "Грунты, классификация" որպես հիմնատակ ընդունվել են ոչ աղակալած, չուռչող և ոչ նստվածքային գրունտներ: Գրունտային ջրերը բացակայում են : Հողային աշխատանքներն իրականացնելիս ըստ անհրաժեշտության կձեռնարկվեն լրացուցիչ միջոցառումներ:

Կտրվածք 1-1

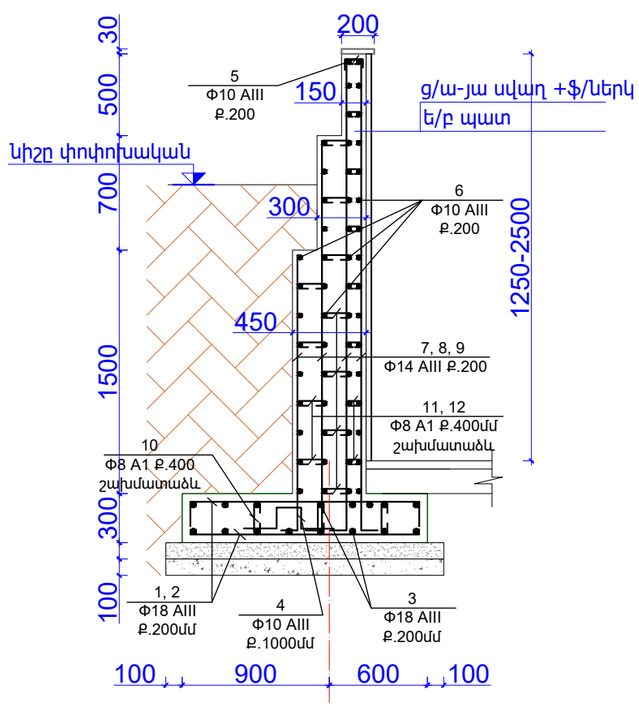

ԱՍՏԻՃԱՆՆԵՐԻ ՄԵՏԼՂԱԿԱՆ ՃԱՂԱՇՇԱՐԻ ԴՐՎԱԳ

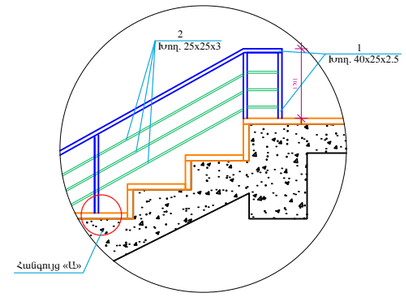

ԱՆՈՒՐՆԵՐԻ ՄԱԿՆԱՆՇՈՒՄ		
N	ՏԵՍՔԸ	ՉԱՓԵՐԸ
1	150 1400 150	Φ18 AIII L=1700մմ
2	1400	Φ18 AIII L=1400մմ
4	200 180 150 180 200	Φ10 AIII L=910մմ
5	60 110 60	Φ10 AIII L=230մմ
7	100 1650	Φ14 AIII L=1750մմ
8	100 2300	Φ14 AIII L=2400մմ
9	100 2850	Φ14 AIII L=2950մմ
10	90 190 90	Φ8 A1 L=270մմ
11	60 50 60	Φ8 A1 L=170մմ
12	70 130 70	Φ8 A1 L=270մմ

ՆԱԽԱԳԾԱՅԻՆ ԸՆԿԵՐՈՒԹՅՈՒՆ՝

«ԱՄԷԼԻ» ՍՊԸ
"AMELI" LLC

ՆԱԽԱԳԾԻ ՀԱՍՑԵ՝

ՀՀ, Երևան քաղաքի Արաբկիր վարչական շրջան Կոմիտաս 40-Վրացական 7 բակային տարածքի հիմանորոգման և ֆուտբոլի դաշտի կառուցման աշխատանքներ

ՆԱԽԱԳԾԻ ԱՆՎԱՆՈՒՄԸ՝

ԵԶՐԱՔԱՐԻ ՏԻՊԱՅԻՆ ԿՏՐՎԱԾՔՆԵՐ,ԵՐԿԱԹԲԵՏՈՆՅԱ ՀԵՆԱՊԱՏ ԵՎ ՀԱՆԳՈՒՅՑՆԵՐ

ԹԵՐԹ՝	ԹԵՐԹԵՐ՝	ՄԱՍՇՏԱԲ՝
15	21	1:150

ՏՆՕՐԵՆ՝	Ա.ԴԱՎԹՅԱՆ	
ՆԱԽԱԳԾՈՂ՝	Ա. ԹԱՐԵԿՈՍՅԱՆ	
ՍՏՈՒԳԵՑ՝	Ա.ԴԱՎԹՅԱՆ	

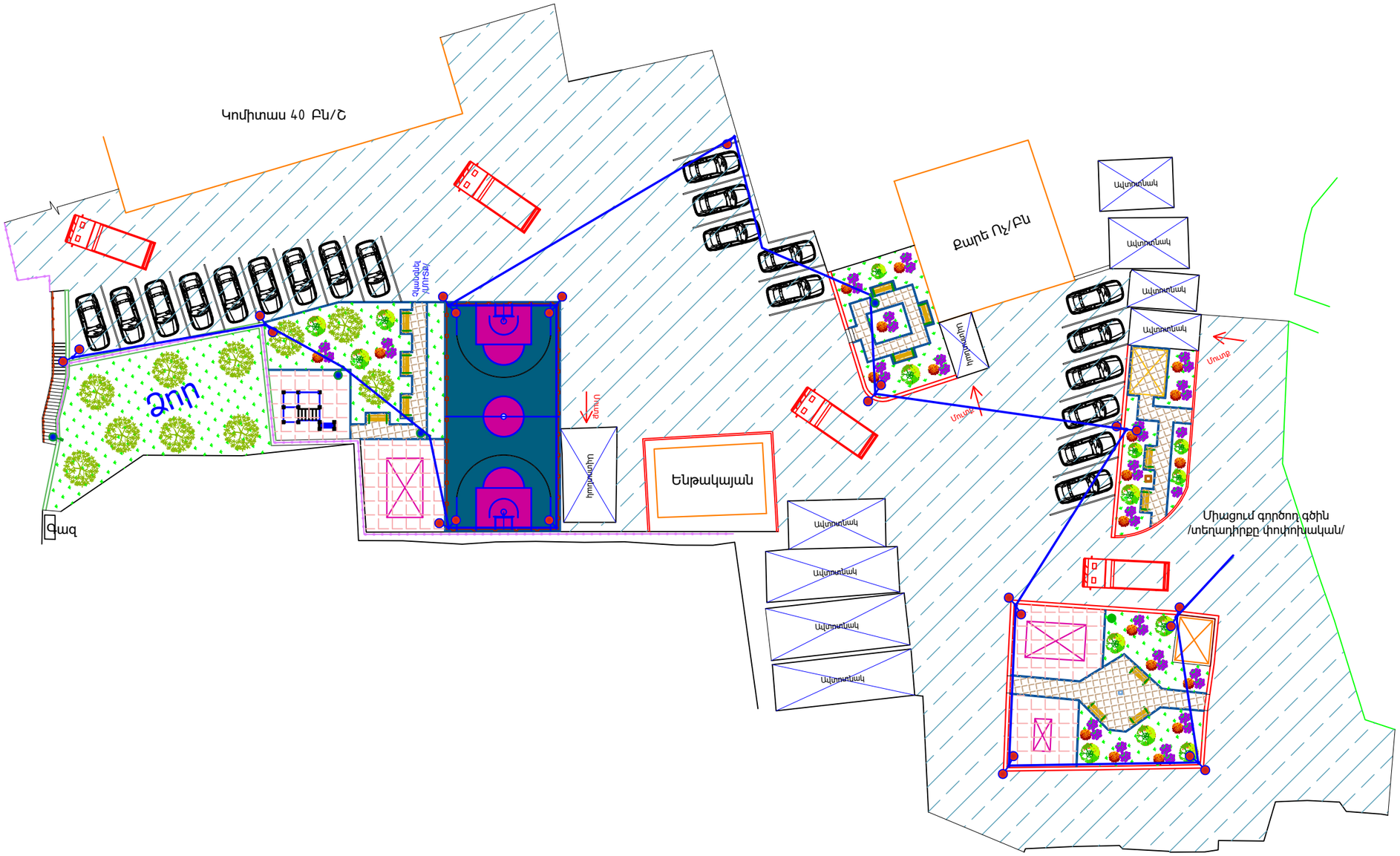

ՊԱՅՄԱՆԱԿԱՆ ՆՇԱՆՆԵՐ:

Նոր 4մ-անոց լուսատուներ

Նոր տեղադրվող մետաղական բաժանիչ տուփ 200*200մմ չափսերով /ավտոմատ անջատիչներով /40Ա-1 հատ//25Ա-1 հատ/-միաֆազ /տեղադիրքը կորոշվի շինարարական աշխատանքների ընթացքում/

Ծանուցում

Շինարարական աշխատանքները շահագործման հանձնելուց հետո, կապալառու ընկերությունը պարտավոր է իրականացնել երաշխիքային սպասարկում 3 տարի ժամկետով/մալուխներ,բաժանիչ տուփեր, ավտոմատ անջատիչներ/ իսկ LED լուսատուների մասով 5 տարի:

Ստորգետնյա մալուխի մոնտաժման ժամանակ/հողի տակից մինչև բաժանիչ տուփ մտնող հատված/ օգտագործել ծալքավոր գոֆռե խողովակ/հաստ պատերով և հրապաշտպան/չայրվող//-մոնտաժումից առաջ տեղյակ պահել տվյալ համայնքի Երքաղլուսյի պետին/

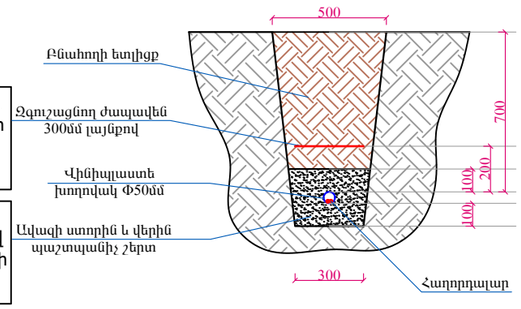

ՆԱԽԱԳԾԱՅԻՆ ԸՆԿԵՐՈՒԹՅՈՒՆ՝

«ԱՄԷԼԻ» ՍՊԸ
"AMELI" LLC

ՆԱԽԱԳԾԻ ՀԱՍՑԵ՝

ՀՀ, Երևան քաղաքի Արաբկիր վարչական շրջան Կոմիտաս 40-Վրացական 7 բակային տարածքի հիմնանորոգման և ֆուտբոլի դաշտի կառուցման աշխատանքներ

ՆԱԽԱԳԾԻ ԱՆՎԱՆՈՒՄԸ՝

ԼՈՒՍԱՏՈՒՆԵՐԻ ՏԵՂԱԿԱՅՄԱՆ ՀԱՏԱԿԱԳԻԾ

ԹԵՐԹ՝	ԹԵՐԹԵՐ՝	ՄԱՍՇՏԱԲ՝
16	21	1:100
ՏՆՕՐԵՆ՝	Ա.ԴԱՎԹՅԱՆ	
ՆԱԽԱԳԾՈՂ՝	Ա. ԹԱՐԵԿՈՍՅԱՆ	
ՍՏՈՒԳԵՑ՝	Ա.ԴԱՎԹՅԱՆ	

ՀԻՄՔԻ ԵՎ ՓՈՍՈՓՐԱԿԻ ԿՏՐՎԱԾՔԸ
ՀԱՆԳՈՒՅՑ «Ա», Մ 1:10

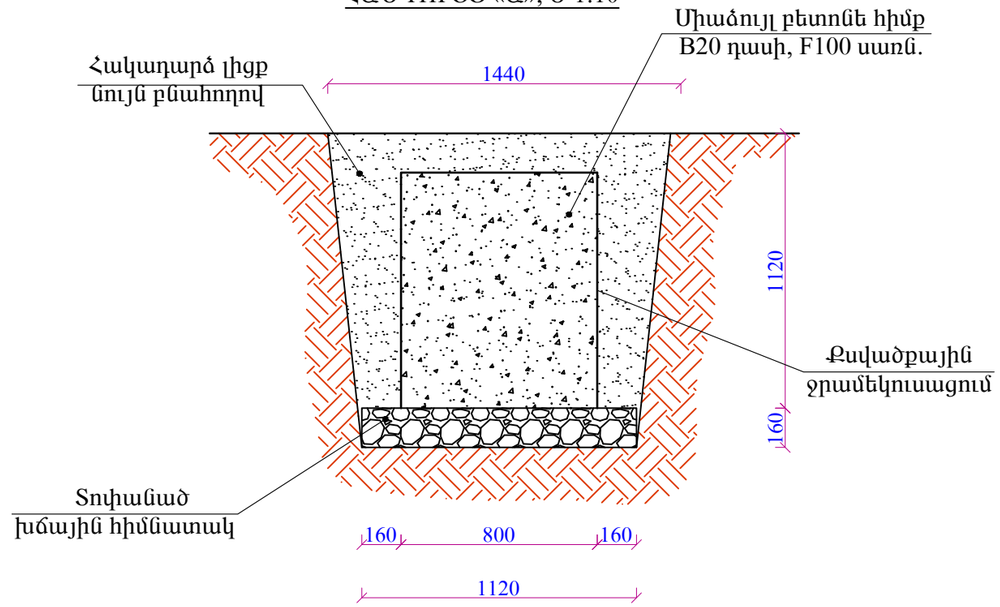

ԼՈՒՍԱՎՈՐՈՒԹՅԱՆ ԴԵԿՈՐԱՏԻՎ ՀԵՆԱՍՅԱՆ ԸՆԴՀԱՆՈՒՐ ՏԵՍՔԸ
/հիմքի պաշտպանիչ բետոնը պայմանականորեն ցույց տրված չէ/
Մ 1:25

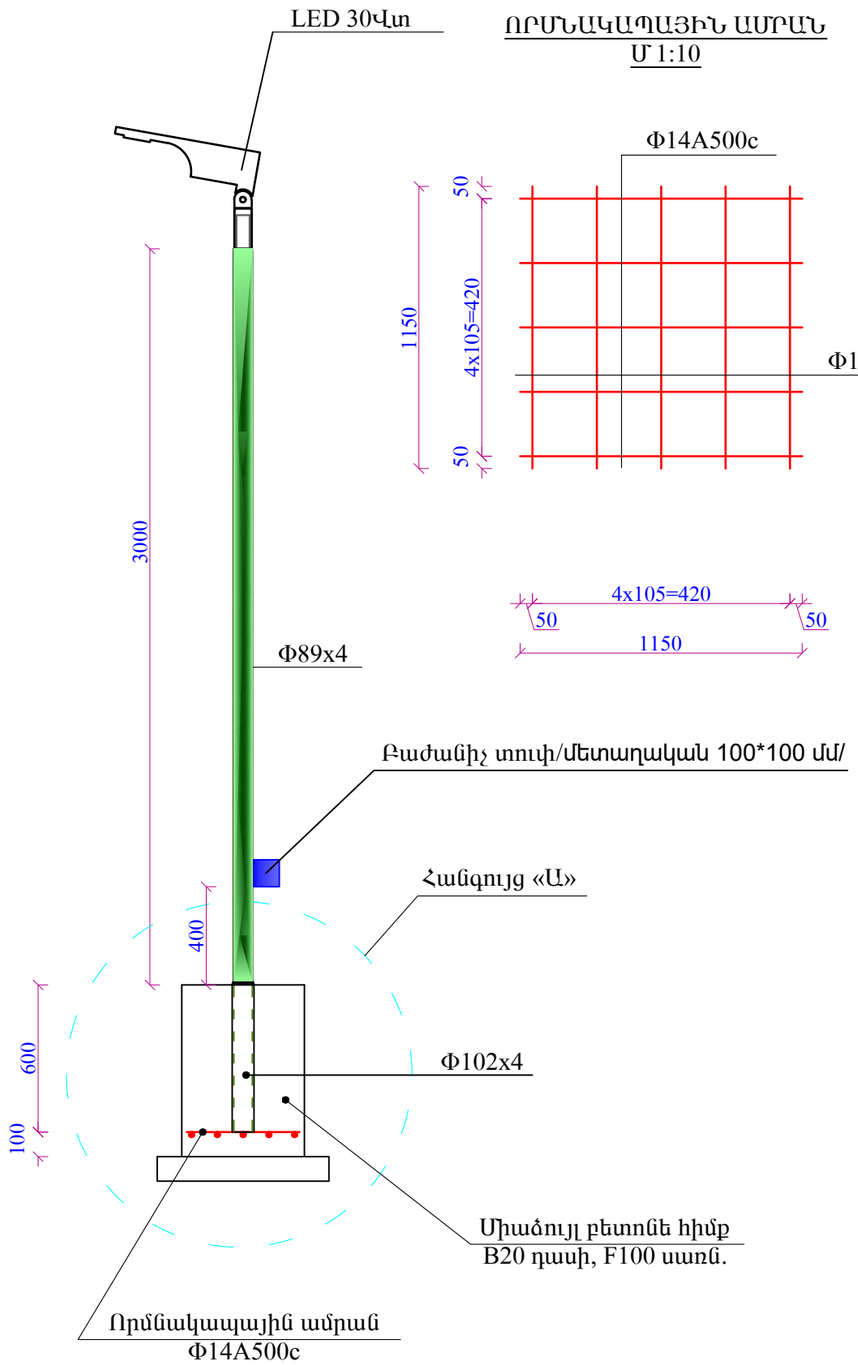

ՈՐՄՆԱԿԱՊԱՅԻՆ ԱՄՐԱՆ
Մ 1:10

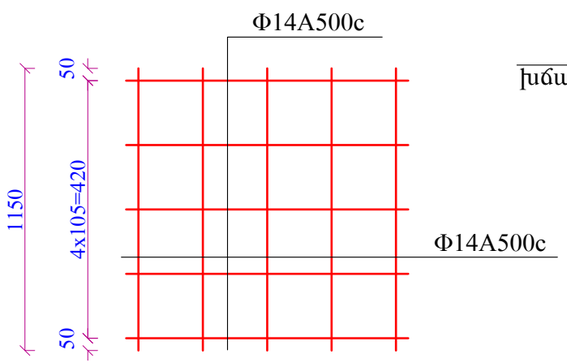

ՀՀ	ԱՇԽԱՏԱՆՔԻ ԱՆՎԱՆՈՒՄԸ	ՉԱՓ. ՄԻԱՎ.	ՔԱՆԱԿ
1	Փոսորակի մշակում ձեռքով	խմ	0.650
2	Խճային հիմնատակի տեղադրում, տոփանում, h=10սմ	խմ	0.049
3	Միաձույլ բետոնե հիմքի իրականացում, B20 դասի	խմ	0.15
4	Բետոնե հիմքի ջրամեկուսացում տաք հեղուկ բիտումով	քմ	1.50
5	Որմնակապային ամրանի տեղադրում, Φ14A500c, 4.60 գմ	տն	0.006
6	Հիմնամասի խողովակի մոնտաժում Φ102x4 մմ, 0.6 գմ	հատ	1
7	Հենասյան մոնտաժում Φ89x4 մմ	գմ	3.6
8	LED 30Վտ /110LW/ /4000 kelvin light/ 5 տարի երաշխիք, 30000 աշխ/ժամ	հատ	1
9	Մալուխ ԱԲՎԳ 2x2.5մմ2	գմ	4.8
10	Մեկուսիչ ճենապակե	հատ	1
11	Հողանցման էլեկտրոդ L50x50x3մմ, L=2.0մ	հատ	1
12	Հողանցման շերտապողպատ 40x3մմ, L=6.0մ	հատ	1
13	Բաժանիչ տուփ /մետաղական 100*100մմ/	հատ	1
14	Ավտոմատ անջատիչ/միաֆազ 10Ա/	հատ	1
15	Լուսատուների լիցքավորում հաղորդալարերով	հատ	2
16	Կրանշտեյն, 2 հատ	կգ	1.25
17	Հենասյան ներկում	քմ	1.1
18	Բնահողի հակադարձ լիցք ձեռքով	խմ	0.451
19	Ավելորդ բնահողի բարձում ա/հնարավոր տեղափոխում	խմ	0.199

ՆԱԽԱԳԾԱՅԻՆ ԸՆԿԵՐՈՒԹՅՈՒՆ՝

«ԱՄԷԼԻ» ՍՊԸ
"AMELI" LLC

ՆԱԽԱԳԾԻ ՀԱՍՑԵ՝

ՀՀ, Երևան քաղաքի Արաբկիր վարչական շրջան Կոմիտաս 40-Վրացական 7 բակային տարածքի հիմնանորոգման և ֆուտբոլի դաշտի կառուցման աշխատանքներ

ՆԱԽԱԳԾԻ ԱՆՎԱՆՈՒՄԸ՝

ԼՈՒՍԱՎՈՐՈՒԹՅԱՆ ՀԵՆԱՍՅՈՒՆ h=4մ, ԿՏՐՎԱԾՔ, ՄԱՄՆԱԳԻՐ

ԹԵՐԹ՝	ԹԵՐԹԵՐ՝	ՄԱՍՇՏԱԲ՝
17	21	1:250

ՏՆՕՐԵՆ՝	Ա.ԴԱՎԹՅԱՆ	
ՆԱԽԱԳԾՈՂ՝	Ա. ԹԱԴԵՎՈՍՅԱՆ	
ՍՏՈՒԳԵՑ՝	Ա.ԴԱՎԹՅԱՆ	

Լուսավորության երկեղջյուր բարձակով հենասյան ընդհանուր տեսքը

(հիմքի պաշտպանիչ բետոնը ցույց տված չէ)

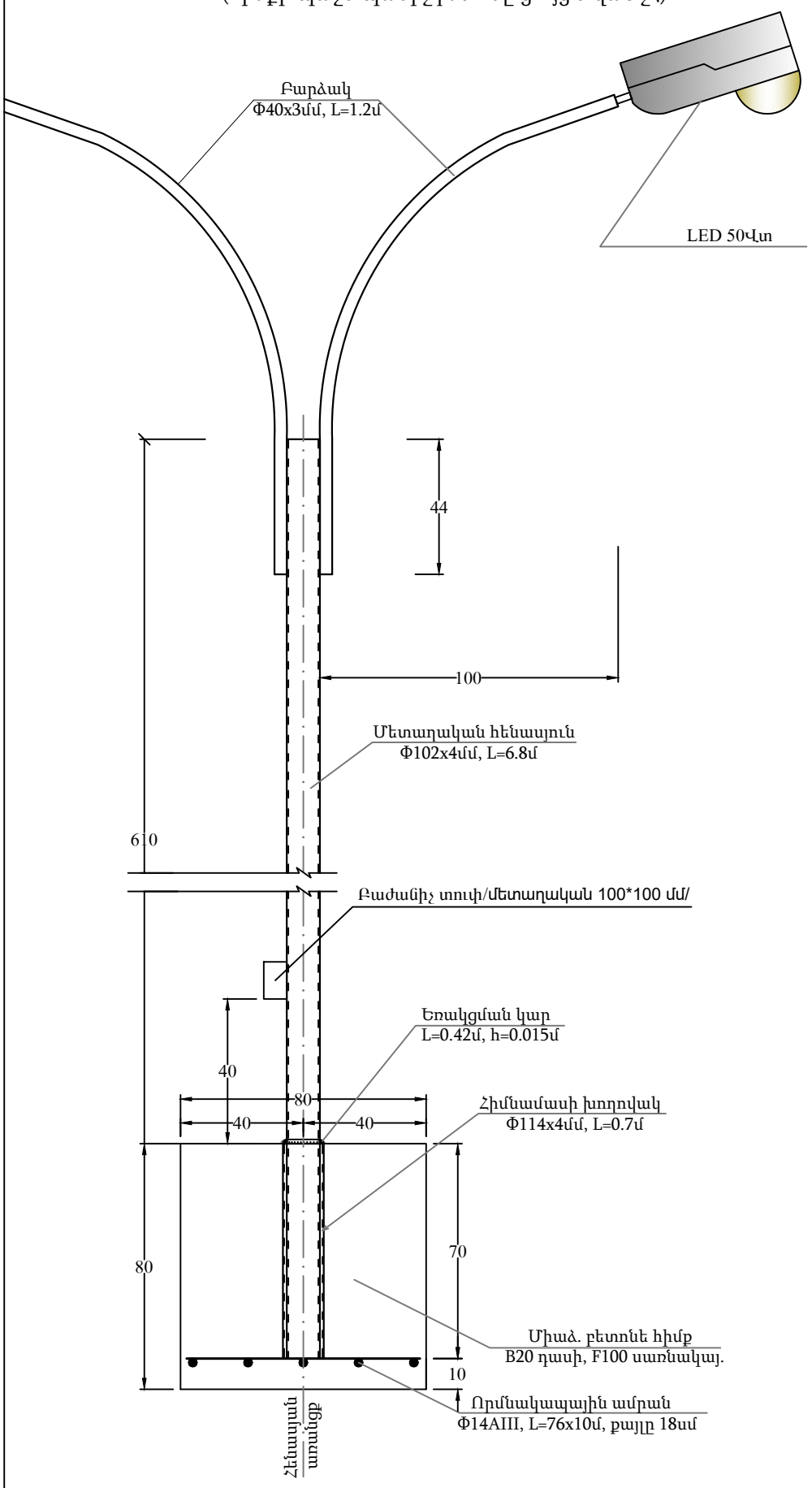

Հատակագիծ

(հիմքը ցույց տված չէ)

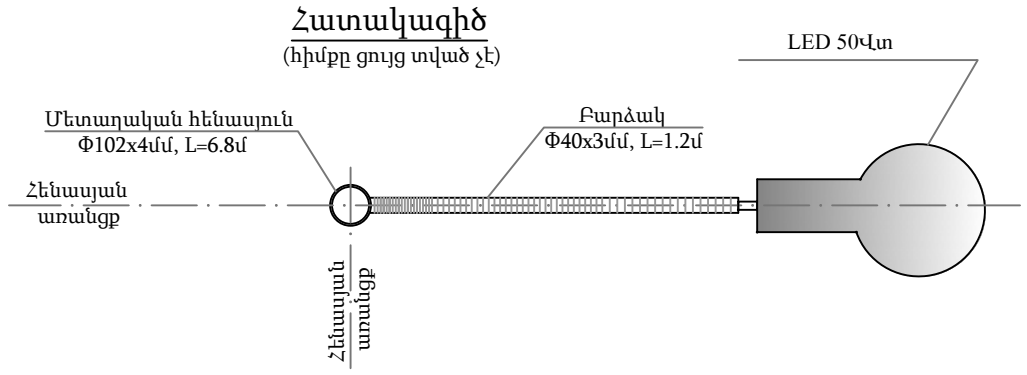

Հիմքի և փոսորակի կտրվածքը

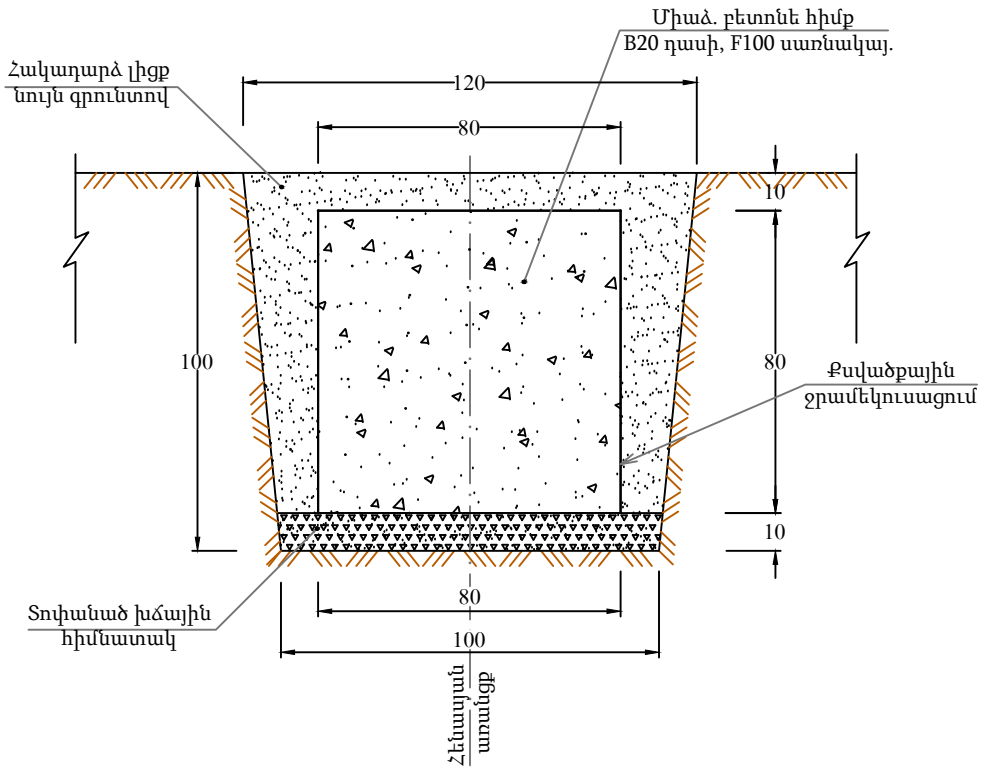

Որմնակապային ամրան

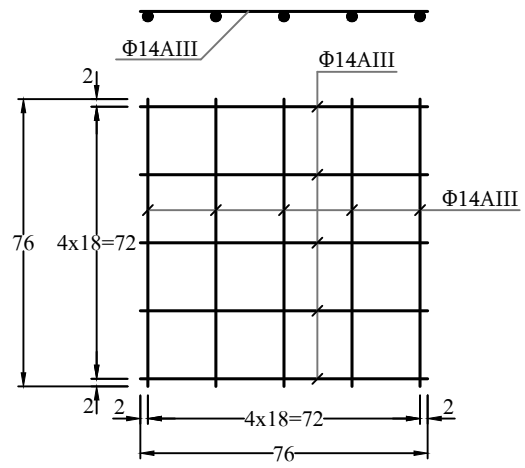

Մեկ երկեղջյուր բարձակով հենասյան տեղադրման հիմնական աշխատանքների ծավալները

Հ/h	Աշխատանքի անվանումը	Չափի միավ.	Քանակ
1.	Փոսորակի փորում ձեռքով:	$մ^3$	1.21
2.	Խճային հիմնատակի տեղադրում և տոփանում h=10սմ:	$մ^3$	0.1
3.	Միաձ. բետոնե հիմքի տեղադրում, B20 դասի:	$մ^3$	0.512
4.	Բետոնե հիմքի ջրամեկուսացում տաք հեղուկ բիտումով:	$մ^2$	3.2
5.	Որմնակապային ամրանի տեղադրում Φ14AIII, l=7.6մ, m=9.18կգ:	հատ	1
6.	Հիմնամասի խողովակի մոնտաժում՝ Φ114x4մմ, L=0.7մ:	հատ	1
7.	Հենասյան մոնտաժում Φ102x4մմ, L=6.8մ:	հատ	1
8.	Բարձակ Φ40x3մմ, L=1.2մ:	հատ	2
9.	LED 50Վտ /110LW/ /4000 kelvin light/ 5 տարի երաշխիք, 30000 աշխ/ժամ	հատ	2
10.	Մալուխ ԱԲՎԳ 2x2.5մմ2	գմ	9.6
11.	Հողանցման էլեկտրոդ 50x50x5մմ, L=2մ, m=7.54կգ:	հատ	1
12.	Հողանցման շերտապողպատ 40x3մմ, L=8մ, m=7.54կգ:	հատ	1
13.	Բաժանիչ տուփ /մետաղական 100*100մմ/	հատ	1
14.	Ավտոմատ անջատիչ/միաֆազ 10Ա/	հատ	1
15.	Հենասյան ներկում:	$մ^2$	2.68
16.	Գրունտի հակադարձ լիցք ձեռքով:	$մ^3$	0.6
17.	Ավելորդ գրունտի կույտավորում, բարձում ինքնաթափ և տեղափոխում լցակույտ:	$մ^3$	0.61

Ծանոթություն

1. Գծագրում տրված է արտաքին լուսավորության միաեղջյուր հենասյան տիպային գծագիրը:
2. Հենասյան հիմքը իրականացվում է B20դասի և F100 սառնակայունությամբ ծանր բետոնից:
3. Հիմքի գրունտի հետ շփվող մակերեսները ջրամեկուսավում է տաք հեղուկ բիտումով:
4. Որմնակապային ամրանները նախատեսված են պարբերական պրոֆիլի Φ14AIII դասի՝ միմյանց միացվում են եռակցման միջոցով, այնուհետև հիմնամասի պողպատե խողովակին Φ114x4մմ, L=0.7մ:
5. Լուսավորության հենասյան կրող խողովակը իրենից ներկայացնում է Φ102x4մմ, L=6.8մ:
6. Հիմքի բետոնի ամրանալուց հետո հենասյունը ինքնագնաց սլաքավոր ամբարձիչով մոնտաժվում է հիմնամասի խողովակի մեջ և եռակցվում դրան:
7. Չափերը տված են «սմ»-ով:

ՆԱԽԱԳԾԱՅԻՆ ԸՆԿԵՐՈՒԹՅՈՒՆ՝
«ԱՄԷԼԻ» ՍՊԸ
"AMELI" LLC
ՆԱԽԱԳԾԻ ՀԱՍՑԵ՝
ՀՀ, Երևան քաղաք Արաբկիր վարչական շրջան Կոմիտաս 40-
Կադաստրային 7 թաղամասում գտնվող ֆիզիկական անձանց սեփականություն հանդիսացող հողամասերի առանձնացման նպատակով
ՇՐՋԱՆԱՅԻՆ ԱՇԽԱՏԱՆՔԻ՝
ԼՈՒՍԱՎՈՐՈՒԹՅԱՆ ՀԵՆԱՍՅՈՒՆ

ԹԵՐԹ՝	18	ԹԵՐԹԵՐ՝	ՄԱՍՇՏԱԲ՝
	21		1:200

ՏԱՐԵԱԿԱՆ՝
ՆԱԽԱԳԾՈՂ՝ Ն.ԱՍԱՏՐՅԱՆ
ՀԱՍՏԱՏՈՂ՝ Ն.ԱՍԱՏՐՅԱՆ
ՍՏՈՒԳԵՑ՝

Լուսավորության միաեղջյուր բարձակով հենասյան ընդհանուր տեսքը

(հիմքի պաշտպանիչ բետոնը ցույց տված չէ)

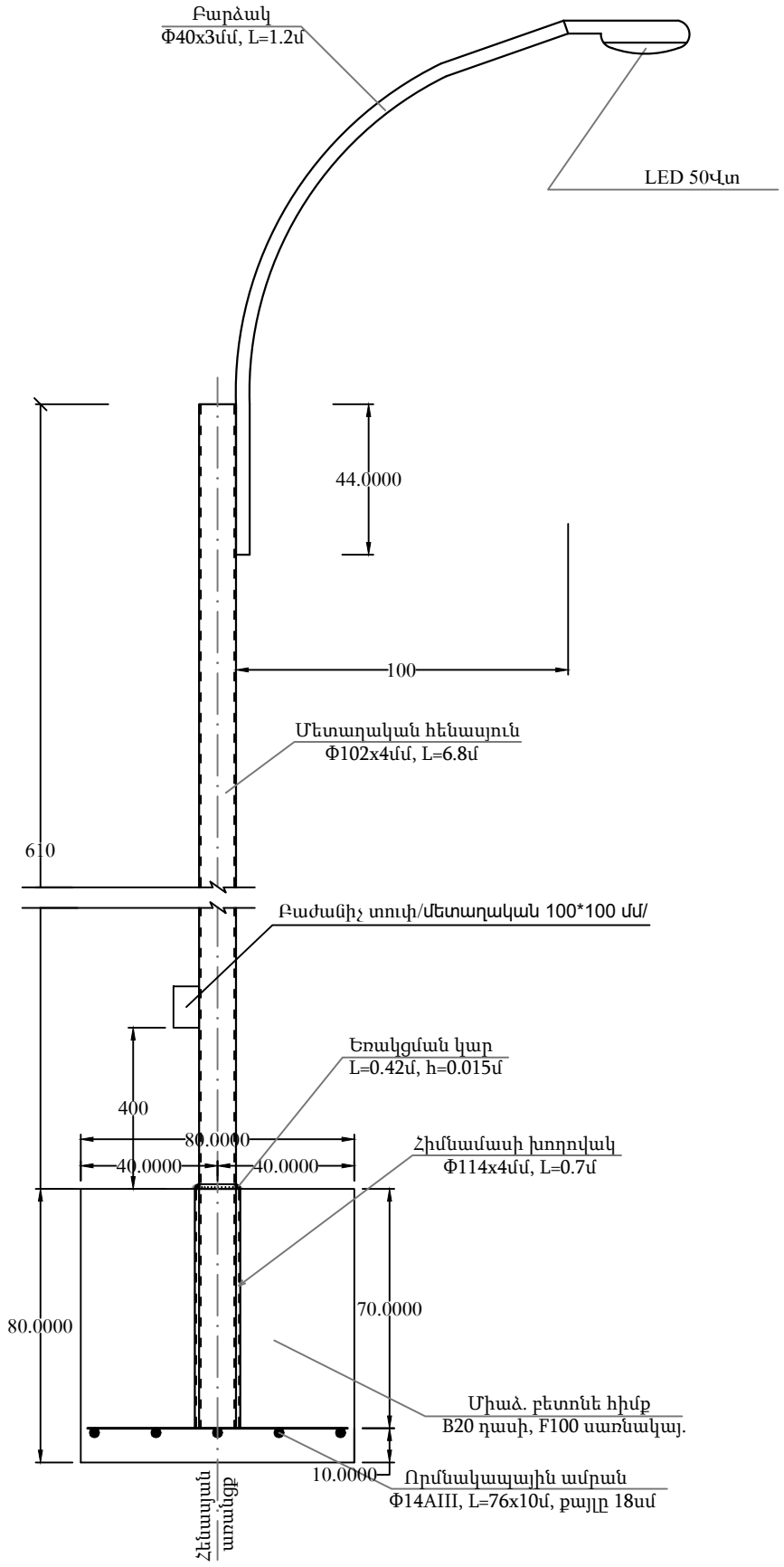

Հատակագիծ

(հիմքը ցույց տված չէ)

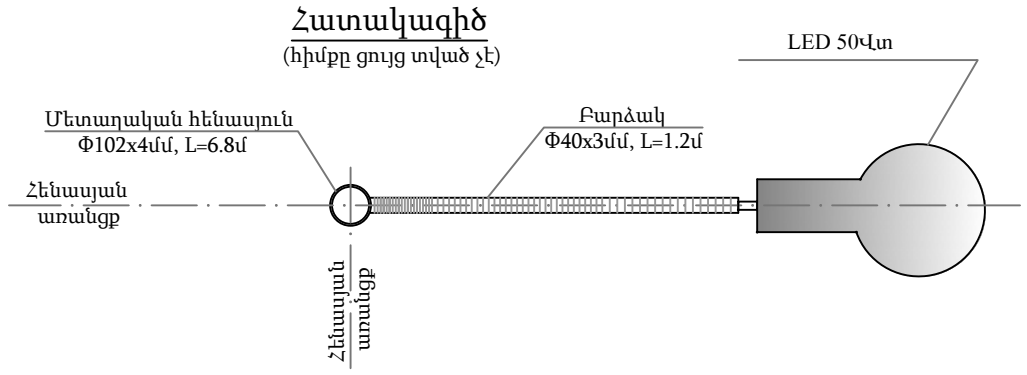

Հիմքի և փոսորակի կտրվածքը

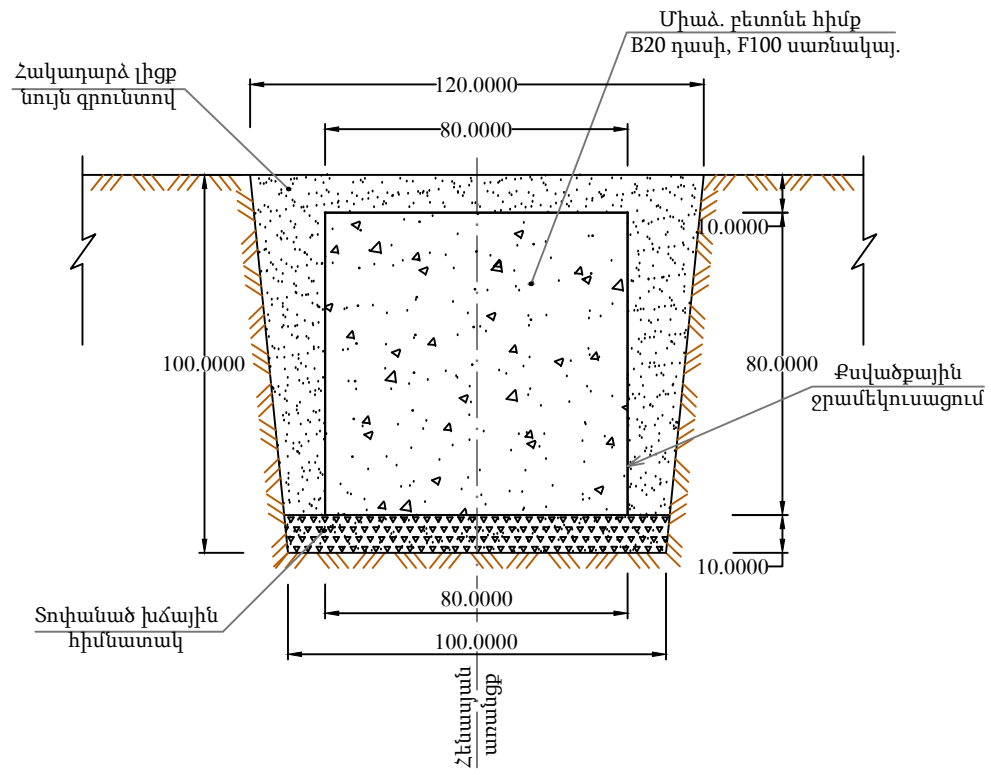

Որմնակապային ամրան

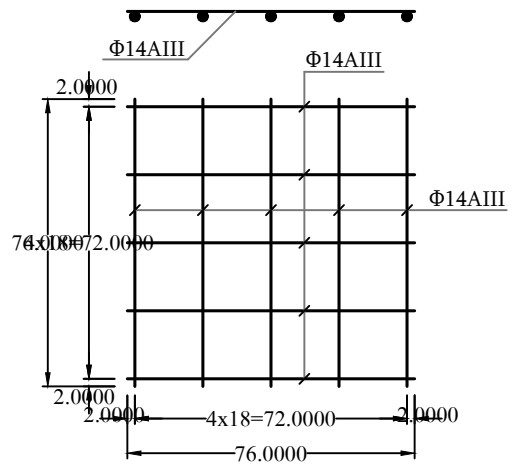

Մեկ միաեղջյուր բարձակով հենասյան տեղադրման հիմնական աշխատանքների ծավալները

Հ/h	Աշխատանքի անվանումը	Չափի միավ.	Քանակ
1.	Փոսորակի փորում ձեռքով:	$մ^3$	1.21
2.	Խճային հիմնատակի տեղադրում և տոփանում h=10սմ:	$մ^3$	0.1
3.	Միաձ. բետոնե հիմքի տեղադրում, B20 դասի:	$մ^3$	0.512
4.	Բետոնե հիմքի ջրամեկուսացում տաք հեղուկ բիտումով:	$մ^2$	3.2
5.	Որմնակապային ամրանի տեղադրում Φ14AIII, l=7.6մ, m=9.18կգ:	հատ	1
6.	Հիմնամասի խողովակի մոնտաժում՝ Φ114x4մմ, L=0.7մ:	հատ	1
7.	Հենասյան մոնտաժում Φ102x4մմ, L=6.8մ:	հատ	1
8.	Բարձակ Φ40x3մմ, L=1.2մ:	հատ	1
9.	LED 50Վտ /110LW/ /4000 kelvin light/ 5 տարի երաշխիք, 30000 աշխ/ժամ	հատ	1
10.	Մալուխ ԱԲՎԳ 2x2.5մմ2	գմ	7.8
11.	Հողանցման էլեկտրոդ 50x50x5մմ, L=2մ, m=7.54կգ:	հատ	1
12.	Հողանցման շերտապողպատ 40x3մմ, L=8մ, m=7.54կգ:	հատ	1
13.	Բաժանիչ տուփ /մետաղական 100*100մմ/	հատ	1
14.	Ավտոմատ անջատիչ/միաֆազ 10Ա/	հատ	1
15.	Հենասյան ներկում:	$մ^2$	2.68
16.	Գրունտի հակադարձ լիցք ձեռքով:	$մ^3$	0.6
17.	Ավելորդ գրունտի կույտավորում, բարձում ինքնաթափ և տեղափոխում լցակույտ:	$մ^3$	0.61

Ծանոթություն

1. Գծագրում տրված է արտաքին լուսավորության միաեղջյուր հենասյան տիպային գծագիրը:
2. Հենասյան հիմքը իրականացվում է B20դասի և F100 սառնակայունությամբ ծանր բետոնից:
3. Հիմքի գրունտի հետ շփվող մակերեսները ջրամեկուսավում է տաք հեղուկ բիտումով:
4. Որմնակապային ամրանները նախատեսված են պարբերական պրոֆիլի Φ14AIII դասի՝ միմյանց միացվում են եռակցման միջոցով, այնուհետև հիմնամասի պողպատե խողովակին Φ114x4մմ, L=0.7մ:
5. Լուսավորության հենասյան կրող խողովակը իրենից ներկայացնում է Φ102x4մմ, L=6.8մ:
6. Հիմքի բետոնի ամրանալուց հետո հենասյունը ինքնագնաց սլաքավոր ամբարձիչով մոնտաժվում է հիմնամասի խողովակի մեջ և եռակցվում դրան:
7.Չափերը տված են «սմ»-ով:

ՆԱԽԱԳԾԱՅԻՆ ԸՆԿԵՐՈՒԹՅՈՒՆ՝
«ԱՄԷԼԻ» ՍՊԸ
"AMELI" LLC
ՆԱԽԱԳԾԻ ՀԱՍՑԵ՝
Վերակառուցում 40-
Կոմունալ ոլորտ 7 բազմաբնակարանի
Փողոցային ջրմուղ և ջրհեռացման
կառուցվածքների
ՀՀ, Երևան քաղաք Արաբկիր
վարչական շրջան
ՇԻՆԱՐԱՐԱԿԱՆ ՕԲՅԵԿՏԻ՝
ԼՈՒՍԱՎՈՐՈՒԹՅԱՆ
ՍԻՄԱՓԱՅՈՒՄ
ԲԱՐՁԱԿԻ ՀԵՆԱՍՅԱՆ
ՄՈՆՏԱԺՈՒՄԸ
ՏԻՊԱՅԻՆ ԳԾԱԳԻՐ
ԹԵՐԹԵՐ՝ 19 | ԹԵՐԹԵՐ՝ 21 | ՄԱՍՇՏԱԲ՝ 1:250
ՏԱՐԵԱՑ՝
ՆԱԽԱԳԾՈՂ ԱՐՀԵՍՏԱՎՈՐ՝
ՀԱՍՏԱՏԱԳԻՐ՝
ԴՈՒԵՍՏԱՎՈՐ՝
ԴՈՒԵՍՏԱՎՈՐ՝

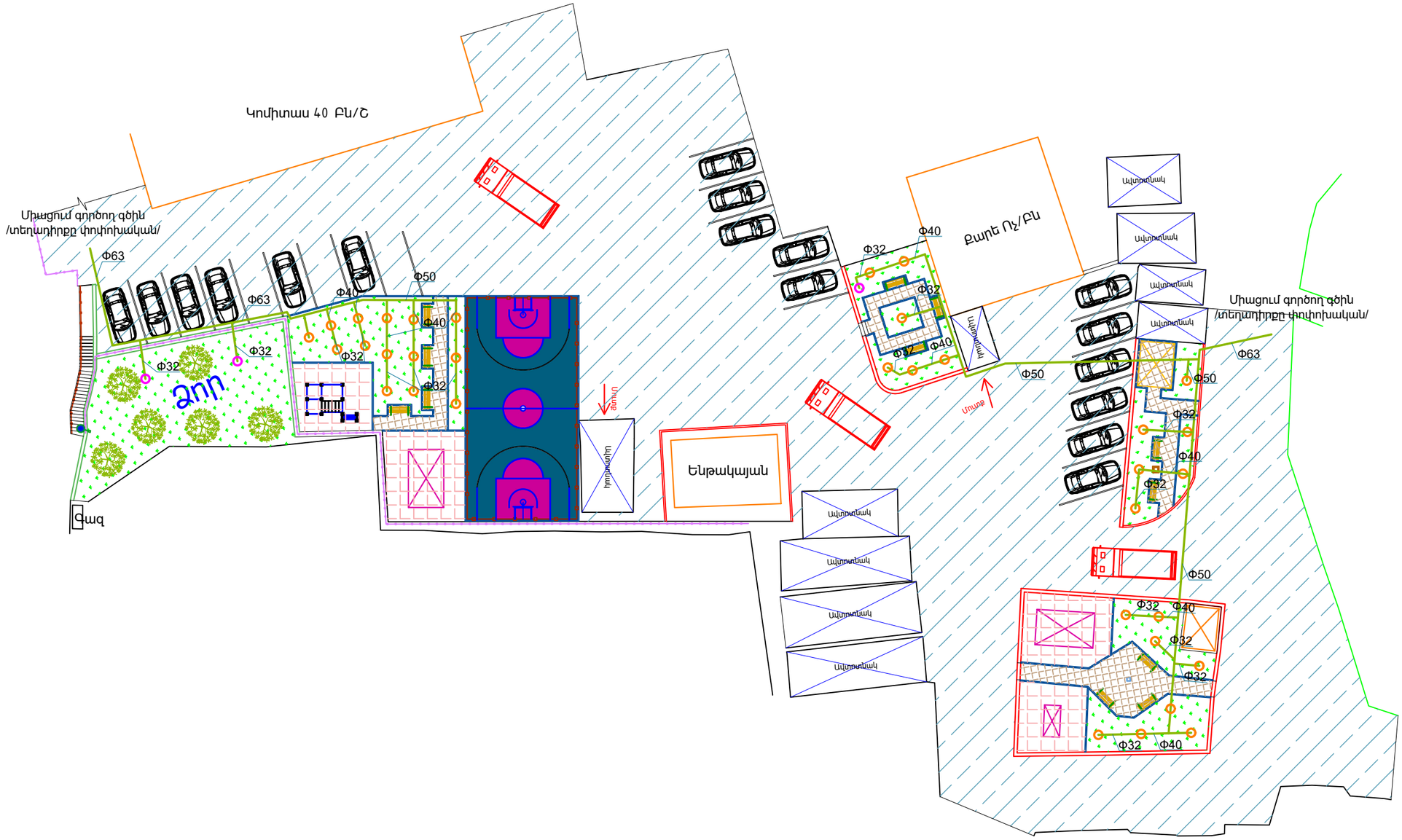

Ջրցան ցնցուղ

Կարճախողովակ փականով

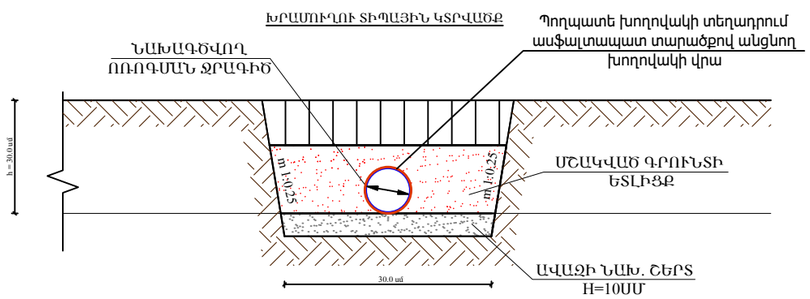

ՆԱԽԱԳԾԱՅԻՆ ԸՆԿԵՐՈՒԹՅՈՒՆ՝

«ԱՄԷԼԻ» ՍՊԸ
"AMELI" LLC

ՆԱԽԱԳԾԻ ՀԱՍՑԵ՝

ՀՀ, Երևան քաղաքի Արաբկիր վարչական շրջան Կոմիտաս 40-Վրացական 7 բակային տարածքի հիմնանորոգման և ֆուտբոլի դաշտի կառուցման աշխատանքներ

ՆԱԽԱԳԾԻ ԱՆՎԱՆՈՒՄԸ՝

ՈՌՈԳՈՒՄ

ԹԵՐԹ՝	ԹԵՐԹԵՐ՝	ՄԱՍՇՏԱԲ՝
20	21	1:100

ՏՆՕՐԵՆ՝	Ա.ԴԱՎԹՅԱՆ	
ՆԱԽԱԳԾՈՂ՝	Լ. ԹԱՂԵՎՈՍՅԱՆ	
ՍՏՈՒԳԵՑ՝	Ա.ԴԱՎԹՅԱՆ	

ՏԵՂԵԿԱՏՎԱԿԱՆ ՑՈՒՑԱՆԱԿ

3000

ա. օբյեկտի վերջնական տեսքի պատկեր
բ. ՃՀԱ տրամադրման ամսաթիվը և համարը
գ. Շին. թույլտվության համարը և ամսաթիվը
դ. Շին. աշխատանքների սկիզբը և ավարտը
ե. Կառուցապատողի /պատվիրատուի/ տվյալները
զ. Կառուցապատման օբյեկտի նախագծի հեղինակի տվյալները
է. Շին. աշխատանքներ իրականացնող կազմակերպության տվյալները
ը. Տեխնիկական հսկողություն իրականացնող կազմակերպության տվյալները

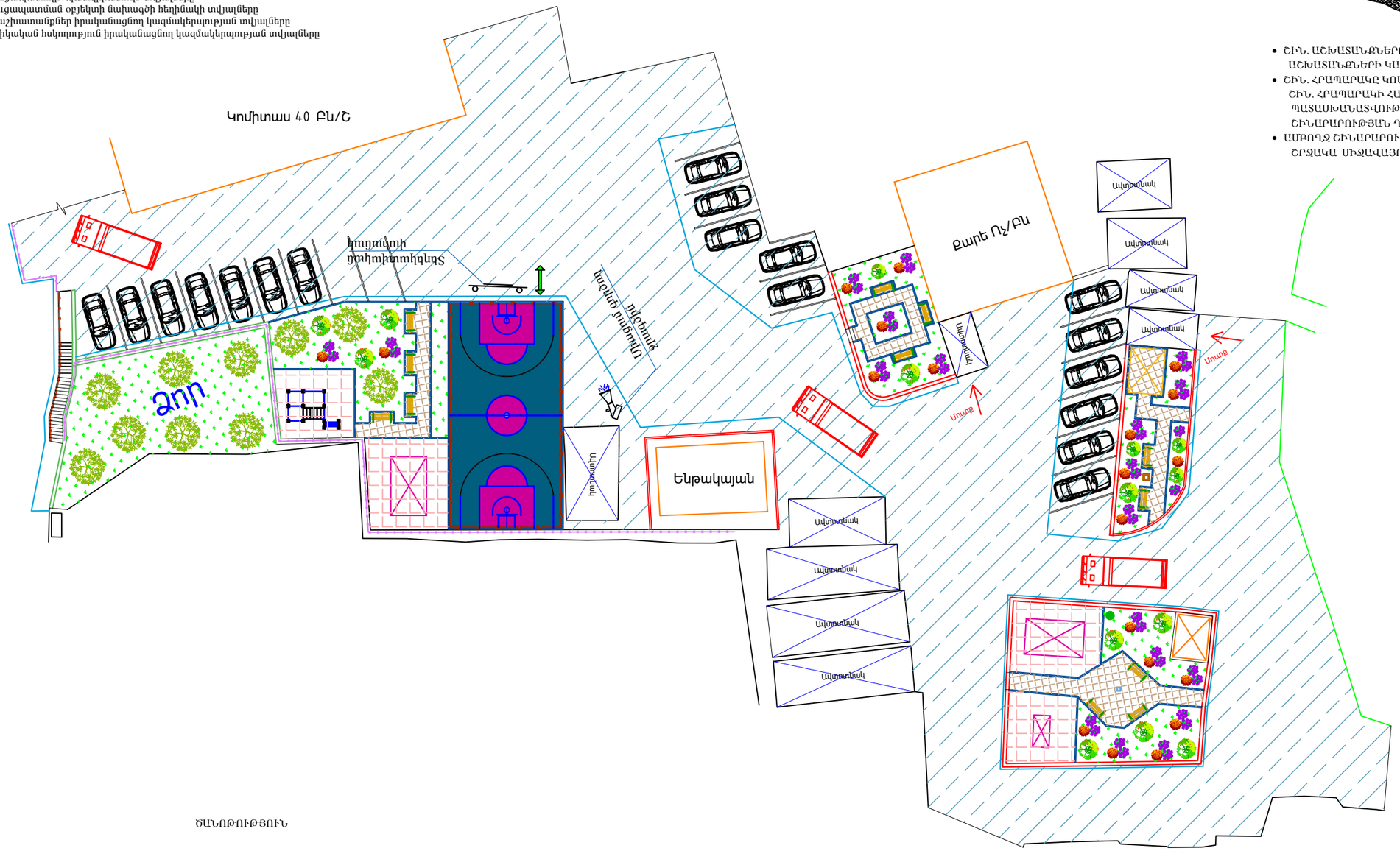

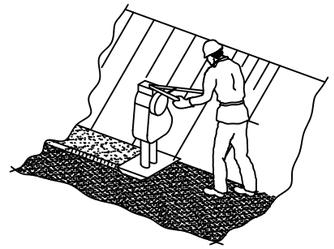

- ՇԻՆ. ԱՇԽԱՏԱՆՔՆԵՐԸ ՍԿՍԵԼՈՒՑ ԱՌԱՋ ԱՆՀՐԱԺԵՇՏ Է ԿԱԶՄԵԼ ԱՇԽԱՏԱՆՔՆԵՐԻ ԿԱՏԱՐՄԱՆ ՆԱԽԱԳԻԾ:
- ՇԻՆ. ՀՐԱՊԱՐԱԿԸ ԿՈՄՊԼԵԿՏԱՎՈՐԵԼ ՀԱԿԱՀՐԴԵՀԱՅԻՆ ԳՈՒՅՔՈՎ, ՇԻՆ. ՀՐԱՊԱՐԱԿԻ ՀԱԿԱՀՐԴԵՀԱՅԻՆ ԱՆՎՏԱՆԳՈՒԹՅԱՆ ՊԱՏԱՍԽԱՆԱՏՎՈՒԹՅՈՒՆԸ ԿՐՈՒՄ Է ԱՆՄԻՋԱՊԵՍ ՇԻՆԱՐԱՐՈՒԹՅԱՆ ՂԵԿԱՎԱՐԸ ԿԱՄ ՆՐԱՆ ՓՈԽԱՐԻՆՈՂ ԱՆՁԸ:
- ԱՄԲՈՂՋ ՇԻՆԱՐԱՐՈՒԹՅԱՆ ԸՆԹԱՑՔՈՒՄ ԿԱՏԱՐԵԼ ՄԻՋՈՑԱՌՈՒՄՆԵՐ ՇՐՋԱԿԱ ՄԻՋԱՎԱՅՐԻ ՊԱՀՊԱՆՈՒԹՅԱՆ ՎԵՐԱԲԵՐՅԱԼ

ԾԱՆՈԹՈՒԹՅՈՒՆ

1. Շինարարական տրանսպորտները օբյեկտ պետք է մտնեն և դուրս գան մաքուր վիճակով՝ չաղտոտելով ճանապարհները շին. աղբով:
2. Շինարարական աշխատանքների կազմակերպումը և անվտանգության ապահովումը պետք է համապատասխանի "Правила охраны труда при строительстве ремонте и содержании автомобильных дорог 1993-01-01" նորմատիվային փաստաթղթին:
3. Ճանապարհային նշանների նշագծումն ու տեղադրումն իրականացնել համաձայն ГОСТ Р 52289-2000:

ՈՒԾԱԴՐՈՒԹՅՈՒՆ
ՏԱՐԱԾՔՆԵՐԻ ՕԳՏԱԳՈՐԾՈՒՄԸ ՀԱՄԱՁԱՅՆԵՑՆԵԼ ՀԱՄԱՊԱՏԱՍԽԱՆ ՄԱՐՄԻՆՆԵՐԻ ԵՎ ՍԵՓԱԿԱՆԱՏԵՐԵՐԻ ՀԵՏ:

ՊԱՅՄԱՆԱԿԱՆ ՆՇԱՆՆԵՐ:

	Բաց պահեստ		Բետոնի ընդունման հարթակ		Մուտք/ելք	W	Շինարարական աղբ
+	Դեղատուփ		Շարժական լուսարձակ		Անվադողերի լվացման ծորակ		Շին. հրապարակի սահմանագիծ

ՆԱԽԱԳԾԱՅԻՆ ԸՆԿԵՐՈՒԹՅՈՒՆ՝

«ԱՄԷԼԻ» ՍՊԸ
"AMELI" LLC

ՆԱԽԱԳԾԻ ՀԱՍՑԵ՝

ՀՀ, Երևան քաղաքի Արաբկիր վարչական շրջան Կոմիտաս 40-Վրացական 7 բակային տարածքի հիմնանորոգման և ֆուտբոլի դաշտի կառուցման աշխատանքներ

ՆԱԽԱԳԾԻ ԱՆՎԱՆՈՒՄԸ՝

ՇԻՆՐԱՊԱՐԱԿԻ ԿԱԶՄԱԿԵՐՊՈՒՄ

ԹԵՐԹ՝	ԹԵՐԹԵՐ՝	ՄԱՍՇՏԱԲ՝
21	21	1:100

ՏՆՕՐԵՆ՝	Ա.ԴԱՎԹՅԱՆ	
ՆԱԽԱԳԾՈՂ՝	Ա. ԹԱՌԵՎՈՍՅԱՆ	
ՍՏՈՒԳԵՑ՝	Ա.ԴԱՎԹՅԱՆ	